ENERGY

WE ENERGIZE
THE WORLD

EINZEL- UND REIHENSCHRANK TYP AN

TECHNISCHES HANDBUCH UND PREISE

07.2026



ALMATEC
KNILL GRUPPE

ALMATEC AG - IHR PARTNER FÜR ALUMINIUM GEHÄUSE



UNSERE PRODUKTE

VON EINFACH BIS KOMPLEX....

Manche Anwendungen sind sehr anspruchsvoll - andere einfach. Wir haben für jede die passende Lösung.

Unsere Produktportfolie umfasst vielseitige Standardlösungen für konventionelle Anwendungen und wird durch ein umfangreiches Zubehörsortiment ergänzt.

Mit unserer jahrzehntelangen Erfahrung im Gehäuse-Bau und unserer Kompetenz in Sachen Klimatisierung und Entwärmung begleiten wir fachkundig und weitsichtig bei der Planung und Realisierung.

Customized Design nach individuellen Kundenwünschen

Wir bei der Almatec bieten massgeschneiderte Leergehäuse an, die sowohl für den Einsatz im Inn- als auch im Aussenbereich geeignet sind. Durch unsere fortlaufende Produktentwicklung können wir sicherstellen, dass unsere Leergehäuse den spezifischen Anforderungen für den jeweiligen Einsatzort entsprechen und unseren Kunden optimale Lösungen bieten.

Premium-Qualität mit Innovation & Preisattraktivität

Um die Erhaltung unserer hohen Qualitätsstanddards sicherzustellen, unterziehen wir unsere Produkte regelmässig umfassenden externen und internen Prüfungen.
Almatec verfügt über die Zertifizierung nach ISO 9001, was unsere Verpflichtung zur Qualität unterstreicht. Unsere bewährte Partnerschaft basiert auf innovativen Lösungen für Spezialanwendungen, Flexibilität, Zuverlässigkeit und einem optimalen Preis - Leistungsverhältnis.



UNSER SCHRANKSYSTEM - IHR ERFOLG

DER KANN WAS: UNSER TYP AN

RICHTET SICH MILLIMETERGENAU NACH IHREN BEDÜRFNISSEN.

Multifunktionale, modulare Bauweise mit hohem Schutzgrad

- Der AN Schrank zeichnet sich durch seine vielseitige und anpassungsfähige Bauweise aus, die für verschiedene Anwendungen im Indoor-Bereich geeignet sind.

Aluminium

- Leicht und Korrisionsbeständig
- einfach nachbearbeitbares Material

Standardsortiment

- Mehr als 200 Schrankgrössen stehen Ihnen zur Verfügung - profitieren Sie von den besten Preisen und Lieferbedingungen
- Sockel in vielfältigen Materialien, Abmessungen und Ausführungen verfügbar
- Ein breite Palette von Schlossvarianten, die sämtliche Bedürfnisse gerecht werden
- Für unsere Dach- und Bodenblechvarianten bieten wir eine Auswahl an unterschiedlichen Kabeleinführungsplatten

Breites Zubehörsortiment

- Elektrisches Zubehör: Beleuchtungen, Heizungen, Türkontaktschalter....
- Kabelführung: Verdratungskanäle und Kabeleinführungen
- Klimatisierungstechnick: Als Spezialisten für Entwärmungs- und Systemtechnik bieten wir Ihnen patentierte Systeme wie Wärmetauscher, Klimageräte, Filtersysteme bis hin zu speziellen Gehäuseisolationen an

Technischer Schutz

- Der Schrank bietet Schutz für empfindliche Technik im Inneren, indem er eine geeignete Umgebung schafft und mögliche externe Einflüsse minimiert.



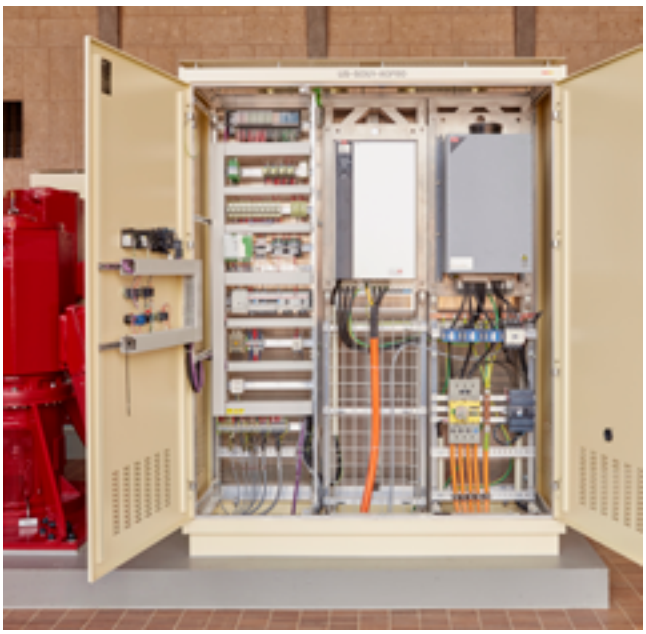

INHALT

Lagerschrank	5- 5
Standardschrank	6 -7
Sockel	8 - 12
Türen	13 - 17
Türausbau	18 - 23
Wände	24 -26
Dach	27 - 28
Bodenblech	29 - 33
Kabelführung - Zubehör	34 - 36
Innenausbau	37 - 42
19 Zoll	43 - 51
Eckfeld + Verbindungsblende	52 - 56
60er /100er Blende	57 - 57
ANS	58 - 59
Spezialschrank	60 - 61
Technische Datenblätter	62 - 91
Lagerfarben	92 -92
Impressum	-

- Preise in Schweizer Franken (CHF), exklusive Mehrwertsteuer, exklusive LSVA-Anteil
- Preise verstehen sich inklusive Montage am Schrank oder beigelegt, sowie Verpackungs- und Versandkosten
- Masse in Millimeter
- Die Einzel- und Reihenschränke Typ AN/ANS sind vorwiegend für die Innenraumaufstellung vorgesehen

Lagerschrank IP40, Höhe 2000 mm, RAL 7035

Grundausstattung, Material und Oberlfäche
- Schrankgerüst Aluminium roh
- Tür (en) Aluminium Pulverbeschichtet
- Dachblech Aluminium roh
- Rückwand Aluminium roh
- inkl. Schrankschlüssel

Höhe
2000mm

Farbe
- RAL 7035
- Pulverbeschichtet strukturiert

Schutzgrad
- IP 40 nach EN 60529
- IK 09 nach EN 62262

Zertrifizierung
- Leergehäuse für Niederspannungs-Schaltgeräte-kombinationen nach EN 62208

Merkmale
- Schrankgerüst umlaufend mit Befestigungsebenen
- Türbandung standardmässig rechts, auf links wechselbar
- Tür (en) mit 2 Verstärkungsprofilen mit Befestigungsebenen
- Schliessung 3-Punkt mit Betätigung 4-kant 6 x 6mm
- Tür (en) vorbereitet für Schematasche
- Seitenwände
- Rückwand
- Dachblech mit Kabeldurchführungsöffnungen und Kunststoff-Abdeckung
- Vorbereitet für Wandbefestigung
- Blendenprofile 60mm, vorne oben und unten
- Unten offen
- Sockel Stahl H = 100 mm, RAL 9005, montiert



Tür 1-/2 flüglig	Feldbreite	Höhe	Tiefe	Aussenabmessung	Preis
1	600	2000	400	650	867.-
1	800	2000	400	850	942.-
1	1000	2000	400	1050	1026.-
2	1200	2000	400	1250	1198-

Flexibel und zeitnah
Normalerweise erfolgt die Lieferung innerhalb von zwei Arbeitstagen

Empfohlene Erweiterung für den Einzelschrank
Webshop: www.almatec.com für Schemataschen, Wandbefestigungswinkel etc.

STANDARDSCHRANK

Standardschrank, Höhe 2000 mm



Grundausstattung, Material und Oberfläche
- Schrankgerüst Aluminium roh
- Tür (en) Aluminium Pulverbeschichtet
- Dachblech Aluminium roh
- Rückwand Aluminium roh
- Blendenprofile Aluminium Pulverbeschichtet
- inkl. Schrankschlüssel
- inkl. Zellenverbindungset

Höhe
- 2000 mm

Farbe
- RAL 7035
- Pulverbeschichtet sturkturiert

Schutzklasse
- IP 40 nach EN 60529
- IP 54 nach EN 60529
- IK 09 nach EN 62262

Zertifizierung
- Leergehäuse für Niederspannungs-Schaltgerätekombinationen nach EN 62208

Merkmale
- Schrankgerüst umlaufend mit Befestigungsebenen
- Türbandung standardmässig rechts, auf links wechselbar
- Tür (en) mit 2 Verstärkungsprofilen mit Befestigungsebenen
- Schliessung 3-Punkt mit Betätigung 4-kant 6mm
- Dachblech mit Kabeldurchführungsöffnungen und Kunststoff-Abdeckung
- Rückwand verschraubt
- Blendenprofile 60 mm, vorne oben und unten
- unten offen

Flexibel und zeitnah
Normalerweise erfolgt die Lieferung innerhalb von fünf Arbeitstagen

Technische Masszeichnungen Seite 63-65

Preise Standardschrank

Feld-breite	Tür 1-/ 2-flüglig	Feldtiefe										Aufpreis	
		300	350	400	450	500	600	700	800	900	1000	IP 54	RAL*
400	1	491.-	497.-	502.-	507.-	512.-	521.-	536.-	549.-	568.-	588.-	50.-	20.-
500	1	525.-	530.-	536.-	543.-	550.-	559.-	574.-	589.-	610.-	631.-	52.-	25.-
600	1	557.-	564.-	571.-	576.-	582.-	594.-	611.-	627.-	649.-	671.-	54.-	30.-
700	1	591.-	599.-	606.-	611.-	616.-	633.-	651.-	668.-	691.-	715.-	56.-	34.-
750	1	607.-	615.-	624.-	629.-	635.-	651.-	671.-	687.-	711.-	735.-	57.-	37.-
800	1	622.-	631.-	641.--	647.-	653.-	668.-	687.-	705.-	729.-	754.-	58.-	39.-
850	1	642.-	651.-	659.-	667.-	673.-	688.-	708.-	726.-	751.-	777.-	59.-	42.-
900	1	662.-	670.-	678.-	686.-	693.-	708.-	728.-	747.-	773.-	799.-	60.-	44.-
1000	1	695.-	704.-	712.-	721.-	731.-	748.-	769.-	789.-	816.-	844.-	62.-	49.-
1000	2	805.-	814.-	822.-	832.-	841.-	856.-	880.-	902.-	933.-	966.-	74.-	52.-
1100	2	832.-	840.-	848.-	858.-	867.-	884.-	909.-	932.-	965.-	999.-	78.-	54.-
1150	2	847.-	856.-	865.-	875.-	885.-	903.-	929.-	952.-	985.-	1020.-	80.-	57.-
1200	2	862.-	872.-	881.-	891.-	902.-	921.-	947.-	971.-	1005.-	1040.-	81.-	59.-
1300	2	968.-	979.-	988.-	999.-	1008.-	1027.-	1056.-	1083.-	1120.-	1159.-	85.-	64.-
1400	2	1007.-	1017.-	1028.-	1038.-	1049.-	1070.-	1100.-	1128.-	1168.-	1209.-	90.-	69.-
1500	2	1041.-	1052.-	1064.-	1074.-	1085.-	1106.-	1137.-	1166.-	1206.-	1248.-	96.-	74.-
1550	2	1058.-	1069.-	1080.-	1091.-	1101.-	1122.-	1154.-	1183.-	1224.-	1267.-	98.-	76.-
1600	2	1075.-	1086.-	1096.-	1107.-	1117.-	1138.-	1171.-	1200.-	1242.-	1285.-	100.-	79.-
1700	2	1108.-	1119.-	1131.-	1141.-	1152.-	1177.-	1211.-	1241.-	1284.-	1329.-	104.-	84.-
1800	2	1161.-	1173.-	1184.-	1196.-	1208.-	1233.-	1267.-	1300.-	1345.-	1392.-	108.-	89.-
1900	2	1255.-	1267.-	1280.-	1292.-	1303.-	1326.-	1364.-	1398.-	1447.-	1497.-	112.-	94.-
2000	2	1352.-	1364.-	1376.-	1387.-	1399.-	1424.-	1464.-	1500.-	1553.-	1608.-	116.-	99.-
Seitenwand pro Stk.		105.-	117.-	124.-	138.-	144.-	162.-	196.-	222.-	244.-	267.-	15.-	22.-

Hinweis zu RAL-Farben

**Aufpreis für RAL-Farben. Verfügbare Farben gem. der Farbkarte auf Seite 92*

SOCKEL

Stahl-Sockel, Höhe 100 mm



Material und Oberfläche
- Stahlblech
- RAL 9005
- Pulverbeschichtet strukturiert

Höhe
- 100 mm

Merkmale
- Stahl-Sockel wird lose und in Einzelteilen geliefert: bestehend aus 2 Breiten und 2 Tiefen
- Seitliche Abdeckung für Kabeldurchführungsöffnungen
- Sockelbriden zur Befestigung beim Schrank beigelegt

Breite	Tiefe					
	300	400	500	600	700	800
400	74.-	78.-	84.-	92.-	98.-	105.-
500	78.-	83.-	89.-	96.-	103.-	108.-
600	84.-	88.-	96.-	103.-	109.-	116.-
700	90.-	96.-	101.-	109.-	116.-	122.-
800	96.-	100.-	107.-	114.-	120.-	127.-
900	97.-	101.-	108.-	116.-	122.-	129.-
1000	104.-	108.-	114.-	122.-	128.-	135.-
1100	106.-	110.-	117.-	125.-	131.-	138.-
1200	112.-	117.-	123.-	131.-	138.-	144.-
1300	116.-	121.-	128.-	135.-	143.-	149.-
1400	121.-	126.-	133.-	140.-	147.-	153.-
1500	129.-	135.-	140.-	148.-	154.-	161.-
1600	136.-	140.-	147.-	154.-	161.-	168.-
1800	150.-	154.-	160,.	168.-	174.-	181.-
2000	172.-	176.-	182.-	190.-	196.-	203.-
2400	205.-	211.-	216.-	224.-	230.-	237.-
Aufpreis	Sockel zusammengestellt / lose geliefert				10.-	
	Sockel zusammengestellt / am Schrank montiert				18.-	

Technische Masszeichnungen Seite 66

Aluminium-Sockel, Höhe 50/80/100 mm



Material und Oberfläche
- Aluminiumprofil
- RAL 9005
- Pulerbeschichtet strukturiert

Höhe
- 50 / 80 / 100 mm

Merkmale
- Sockel wird lose geliefert
- Sockelbriden zur Befestigung beim Schrank beigelegt

Breite	Tiefe									
	300	350	400	450	500	600	700	800	900	1000
400	93.-	99.-	103.-	108.-	112.-	123.-	133.-	144.-	154.-	165.-
500	102.-	107.-	111.-	117.-	121.-	129.-	140.-	150.-	161.-	171.-
600	109.-	114.-	120.-	124.-	128.-	138.-	148.-	159.-	169.-	180.-
700	117.-	122.-	126.-	131.-	135.-	146.-	156.-	167.-	177.-	188.-
750	121.-	126.-	130.-	135.-	140.-	150.-	161.-	171.-	182.-	192.-
800	125.-	130.-	134.-	140.-	144.-	153.-	164.-	174.-	185.-	195.-
850	129.-	134.-	139.-	144.-	148.-	158.-	168.-	179.-	189.-	200.-
900	132.-	138.-	143.-	147.-	151.-	161.-	171.-	182.-	192.-	203.-
1000	140.-	145.-	149.-	154.-	160.-	169.-	180.-	190.-	201.-	211.-
1100	148.-	153.-	158.-	163.-	167.-	176.-	187.-	197.-	208.-	218.-
1150	152.-	158.-	162.-	167.-	171.-	181.-	191.-	202.-	212.-	223.-
1200	155.-	161.-	166.-	170.-	174.-	184.-	194.-	205.-	215.-	226.-
1300	163.-	168.-	172.-	177.-	183.-	192.-	203.-	213.-	224.-	234.-
1400	171.-	176.-	181.-	186.-	190.-	201.-	211.-	222.-	232.-	243.-
1500	180.-	185.-	189.-	194.-	198.-	207.-	217.-	228.-	238.-	249.-
1550	184.-	188.-	192.-	197.-	203.-	211.-	222.-	232.-	243.-	253.-
1600	187.-	191.-	195.-	210.-	206.-	215.-	226.-	236.-	247.-	257.-
1700	195.-	200.-	204.-	209.-	214.-	223.-	233.-	244.-	254.-	265.-
1800	203.-	208.-	212.-	217.-	222.-	230.-	240.-	251.-	261.-	272.-
1900	210.-	215.-	219.-	225.-	229.-	238.-	249.-	259.-	270.-	280.-
2000	217.-	223.-	227.-	232.-	236.-	247.-	257.-	268.-	278.-	289.-
2400	249.-	254.-	258.-	264.-	268.-	276.-	287.-	297.-	308.-	318.-
Aufpreis	am Schrank montiert								8.-	

Technische Masszeichnungen Seite 67

SOCKEL

Aluminium-Sockel, Höhe 200 mm

Material und Oberfläche
- Aluminiumprofil
- RAL 9005
- Pulverbeschichtet strukturiert



Höhe
- 200 mm

Merkmale
- Sockel wird lose geliefert
- Sockelbriden zur Befestigung beim Schrank beigelegt

Breite	Tiefe									
	300	350	400	450	500	600	700	800	900	1000
400	161.-	168.-	174.-	182.-	189.-	203.-	213.-	224.-	234.-	245.-
500	176.-	184.-	190.-	197.-	204.-	217.-	228.-	238.-	249.-	259.-
600	191.-	198.-	205.-	212.-	218.-	233.-	244.-	254.-	265.-	275.-
700	205.-	212.-	218.-	226.-	233.-	247.-	257.-	268.-	278.-	289.-
750	212.-	219.-	227.-	234.-	240.-	254.-	265.-	275.-	286.-	296.-
800	219.-	227.-	234.-	242.-	248.-	261.-	272.-	282.-	293.-	303.-
850	228.-	235.-	242.-	249.-	255.-	269.-	279.-	290.-	300.-	311.-
900	235.-	243.-	249.-	256.-	263.-	276.-	287.-	297.-	308.-	318.-
1000	250.-	257.-	264.-	271.-	278.-	292.-	302.-	313.-	323.-	334.-
1100	264.-	271.-	278.-	286.-	292.-	306.-	316.-	327.-	337.-	348.-
1150	272.-	279.-	286.-	293.-	299.-	313.-	323.-	334.-	344.-	355.-
1200	279.-	287.-	293.-	300.-	307.-	320.-	331.-	341.-	352.-	362.-
1300	294.-	301.-	308.-	315.-	321.-	336.-	347.-	357.-	368.-	378.-
1400	309.-	316.-	323.-	331.-	337.-	351.-	361.-	372.-	382.-	393.-
1500	323.-	331.-	337.-	344.-	3511	364.-	375.-	385.-	396.-	406.-
1550	331.-	338.-	344.-	352.-	358.-	373.-	383.-	394.-	404.-	415.-
1600	338.-	345.-	352.-	359.-	365.-	380.-	391.-	401.-	412.-	422.-
1700	354.-	361.-	368.-	375.-	381.-	395.-	405.-	416.-	426.-	437.-
1800	369.-	376.-	382.-	390.-	396.-	410.-	420.-	431.-	441.-	452.-
1900	383.-	391.-	397.-	404.-	411.-	424.-	435.-	445.-	456.-	466.-
2000	397.-	404.-	411.-	418.-	425.-	439.-	449.-	460.-	470.-	481.-
2400	456.-	463.-	470.-	478.-	484.-	498.-	508.-	519.-	529.-	540.-
Aufpreis	am Schrank montiert								8.-	

Technische Masszeichnungen Seite 67

Stahl-Sockel unterfahrbar, Höhe 100 mm


Sockel ohne Blenden

Material und Oberfläche
- Stahlblech
- RAL 9005
- Pulverbeschichtet stukturiert

Höhe
- 100 mm

Merkmale
- 4 Sockeleckstücke werden am Schrankgerüst montiert geliefert
- 2 Sockelblenden vorne/hinten, 2 Sockelblenden links/rechts werden lose beigelegt
- Zur Montage der Sockeleckstücke sind Einlasshülsen für das Ständerprofil nötig


Sockel mit Blenden

Transport mit Stapler oder Hubwagen

Wenn die Blenden demontiert sind, kann der Schrank mit einem Stapler oder Hubwagen transportiert werden.



Breite	Tiefe		
	400	500	600
400	131.-	132.-	133.-
500	132.-	133.-	134.-
600	133.-	134.-	135.-
700	134.-	135.-	136.-
800	135.-	136.-	137.-
900	136.-	137.-	138.-
1000	137.-	138.-	139.-
1100	138.-	139.-	140.-
1200	139.-	140.-	141.-

Technische Masszeichnungen Seite 68

SOCKEL

Hohlboden-Sockel

Material und Oberfläche

Sockel
- Aluminiumprofil, Höhe = 80 mm
- RAL 9005
- Pulverbeschichtet strukturiert

Ständer
- Stahl verzinkt

Gewinndestange
- Chromstahl

Höhe
- Gesamthöhe nach Kundenanforderung 200 mm bis 500 mm
- In der Höhe nivellierbar (ca.+/- 10mm Nennmass)

Merkmale
- Verstellbares modulares Hohlboden-Sockelsystem
- Stabiles und verwindungsfreies Bausystem
- Je nach Anforderung lose als Stangenmaterial geliefert oder montiert am Einzel- oder Reihenschrank

Artikel	Anzahl	Preis
Sockelprofil ST 80 lose geliefert	pro m	67.-
Sockel ST 80 zugeschnitten / montiert	pro m	85.-
Sockel Stütze	pro Set	66.-

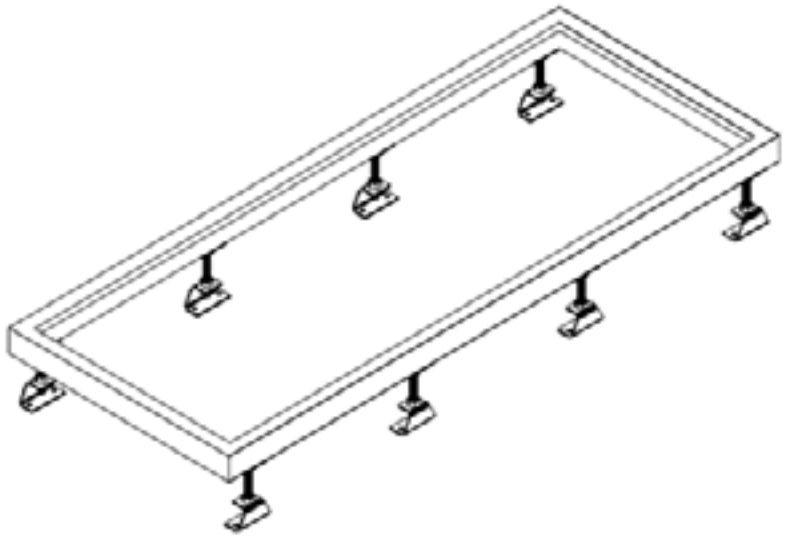

Technische Masszeichnungen Seite 69

Standardtür

Material und Oberfläche
- Aluminiumblech
- RAL 7035
- Pulverbeschichtet strukturiert

Höhe
- zur Schrankhöhe 2000 mm

Schutzart
- IP 40

Merkmale
- 3-Punkt-Schliessung mit 4-kant 6 mm
- 112º Öffnungswinkel
- 2 Verstärkungsprofilen mit Aufrostebenen
- für IP40 und IP54 Ausführung tauglich

Feldbreite	Tür 1-/2 flüglig	RAL 7035	Aufpreis Scharniere 180º	Aufpreis RAL Farbkarte
400	1	204.-	54.-	20.-
500	1	223.-	54.-	25.-
600	1	240.-	54.-	30.-
700	1	260.-	54.-	34.-
750	1	270.-	54..-	37.-
800	1	279.-	54.-	39.-
850	1	289.-	54.-	42.-
900	1	297.-	54.-	44.-
1000	1	317.-	54.-	49.-
1000	2	427.-	108.-	52.-
1100*	2	429.-	108.-	54.-
1150	2	440.-	108.-	57.-
1200	2	449.-	108.-	59.-
1300*	2	466.-	108.-	64.-
1400	2	486.-	108.-	69.-
1500*	2	506.-	108.-	74.-
1550	2	515.-	108.-	76.-
1600	2	523.-	108.-	79.-
1700*	2	542.-	108.-	84.-
1800	2	561.-	108.-	89.-
1900*	2	580.-	108.-	94.-
2000	2	599.-	108.-	99.-

* Asymmetrische Türen, Schliessung am grösseren Türflügel.



Technische Masszeichnungen Seite 70

Tür mit Sichtfenster

Material und Oberfläche
- Aluminiumblech
- RAL 7035
- Pulverbeschichtet strukturiert

Höhe
- zu Schrankhöhe 2000 mm

Schutzart
- IP40

Merkmale
- 3-Punkt-Schliessung mit 4-kant 6x6 mm
- 112° Öffnungswinkel
- 2 Verstärkungsprofile mit Aufrostebenen
- Sichtfenster umlaufen geklebt und mit Glashalter angepresst
- für IP40 und IP54 Ausführung tauglich





Technische Masszeichnungen Seite 71

Preisübersicht Tür mit Sichtfenster

		Aufpreis zu Standardtür		
Feldbreite	Tür 1-/2 flüglig	Sicherheitsglas	Acrylglas	Scharniere 180°
400	1	181.-	126.-	54.-
500	1	202.-	170.-	54.-
600	1	227.-	215.-	54.-
700	1	251.-	260.-	54.-
750	1	263.-	282.-	54.-
800	1	276.-	305.-	54.-
850	1	288.-	327.-	54.-
900	1	300.-	349.-	54.-
1000	1	325.-	394.-	54.-
1000	2	404.-	340.-	108.-
1100	2	429.-	385.-	108.-
1150	2	442.-	408.-	108.-
1200	2	454.-	430.-	108.-
1300	2	478.-	475.-	108.-
1400	2	502.-	520.-	108.-
1500	2	527.-	565.-	108.-
1550	2	540.-	586.-	108.-
1600	2	552.-	610.-	108.-
1700	2	576.-	654.-	108.-
1800	2	600.-	698.-	108.-
1900	2	625.-	743.-	108.-
2000	2	650.-	788.-	108.-

Tür mit Belüftungsöffnungen

Material und Oberfläche
- Aluminiumblech
- RAL 7035
- Pulverbeschichtet strukturiert

Lochblech:
- Aluminiumblech
- Luftdurchlassöffnung 32%
- geeigent für den Einsatz im Indoor- und Outdoorbereich

Wabengitter:
- Stahlblech
- Luftdurchlassöffnung 80%
- geeigent für den Einsatz im Indoor-bereich

Höhe
- zur Schrankhöhe 2000 mm

Merkmale
- 3-Punkt-Schliessung mit 4-kant 6 x 6 mm
- 112º Öffnungswinkel
- 2 Verstärkungsprofile mit Aufrostebenen
- Belüftungsöffnung umlaufend mit Halter angepasst





Technische Masszeichnungen Seite 71

Preisübersicht Tür mit Belüftungsöffnungen

		Aufpreise zu Standardtür		
Feldbreite	Tür 1-/2 flüglig	Lochblech	Wabengitter	Scharniere180⁰
400	1	180.-	118.-	54.-
500	1	212.-	139.-	54.-
600	1	245.-	161.-	54.-
700	1	278.-	182.-	54.-
750	1	294.-	192.-	54.-
800	1	311.-	204.-	54.-
850	1	327.-	214.-	54.-
900	1	343.-	225.-	54.-
1000	1	376.-	247.-	54.-
1000	2	427.-	280.-	108.-
1100	2	461.-	301.-	108.-
1150	2	477.-	312.-	108.-
1200	2	494.-	323.-	108.-
1300	2	526.-	344.-	108.-
1400	2	559.-	365.-	108.-
1500	2	592.-	387.-	108.-
1550	2	608.-	398.-	108.-
1600	2	625.-	408.-	108.-
1700	2	657.-	431.-	108.-
1800	2	690.-	452.-	108.-
1900	2	722.-	474.-	108.-
2000	2	756.-	495.-	108.-

Schliessungen



Schlüsselschild
- Kunststoff halogenfrei
- B x H x T: 35 x 60 x ca.8mm
- geringer Aufbau vor Tür dank geringer Schildtiefe



Klinkengriff
- Kunststoff halogenfrei
- B x H x T: 35 x 135 x ca.48 mm
- Aufbau auf Schlüsselschild



T-Griff
- Kunststoff halogenfrei
- B x H x T: 35 x 78 x ca.46 6mm
- Aufbau auf Schlüsselschild





Schlüsselschild mit Zylinder
- Kunststoff halogenfrei

Merkmale:
- Schlüsselschild mit Zylinder und Direktantrieb

Abmessung:
- vorstehend
- B x H x T: 35 x 60 x ca.20 mm
- versenkt
- B x H x T: 35 x 60 x ca.8 mm

Schliessung	ArtikelNr.	Betätigung	Abmessung	Preis	Aufpreis auf Standard
Schlüsselschild	004808	Dorn 4-kant	6 mm	21.-	Standard
	004809	Dorn 4-kant	7 mm	24.-	3.-
	004810	Dorn 4-kant	8 mm	24.-	3.-
	004811	Dorn 3-kant	7 mm	24.-	3.-
	004812	Dorn 3-kant	8 mm	24.-	3.-
	004813	Dorn Doppelbart	3 mm	24.-	3.-
	004814	Dorn Doppelbart	5 mm	24.-	3.-
	-	Dorn Schlitz	2 x 4 mm	auf Anfrage	-
T-Griff	004815	ohne Betätigungseinsatz	-	34.-	13.-
	004816	mit Rundzylinder KABA 5000	Typ 1036 Ø22 mm	117.-	96.-
	004817	vorbereitet für Rundzylinder	Ø22 mm	38.-	17.-
Klinkengriff	004823	ohne Bestätigungseinsatz	-	43.-	22.-
	004822	mit Rundzylinder KABA 5000	Typ 1036 Ø22 mm	132.-	111.-
	004824	vorbereitet für Rundzylinder	Ø22mm	49.-	28.-
Schlüsselschild mit Zylinder aufgesetzt	004820	mit Rundzylinder KABA 5000	Typ 1057 Ø22 mm	88.-	67.-
	000508	vorbereitet für Rundzylinder	Ø22mm	29.-	8.-
Schlüsselschild mit Zylinder versenkt	004827	mit Rundzylinder KABA 5000	Typ 1057 Ø22 mm	113.-	92.-
	000509	vorbereitet für Rundzylinder	Ø22 mm	43.-	22.-

Schwenkhebelgriff

Material
- Kunststoff halogenfrei
- Griff: Zink Druckgusslegierung

Abmessung
- B x H x T: 35 x 176 x ca.10 mm

Merkmale
- geringer Aufbau vor Tür dank geringer Grifftiefe
- mit Schiebekappe zum Schutz der Betätigung
- Plombierbar



Material
- Kunststoff halogenfrei

Abmessung
- B x H x T: 35 x 160 x ca. 35 mm

Merkmale
- mit Schiebkappe zum Schutz der Betätigung
- plombierbar



Schwenkhebel	ArtikelNr.	Bestätigung	Abmessung	Preis	Aufpreis auf Standard
Schwenkhebelgriff 35 x 176mm	-	Dorn 4-kant	6 mm	128.-	107.-
	-	Dorn 4-kant	7 mm	auf Anfrage	-
	-	Dorn 4-kant	8 mm	128.-	107.-
	-	Dorn 3-kant	7 mm	auf Anfrage	-
	-	Dorn 3-kant	8 mm	auf Anfrage	-
	-	Dorn Doppelbart	3 mm	128.-	107.-
	-	Dorn Doppelbart	5 mm	128.-	107.-
	-	Dorn Schlitz	2 x 4 mm	auf Anfrage	-
	013848	Druckknopf	-	108.-	87.-
	-	mit Rundzylinder KABA 5000	Typ 1036 Ø22 mm	178.-	157.-
	013808	vorbereitet für Rundzylinder	Ø22 mm	108.-	87.-
	013734	Vorhängeschloss	-	auf Anfrage	-
Schwenkhebelgriff 35 x 160mm	-	Dorn 4-kant	6 mm	76.-	55.-
	-	Dorn 4-kant	7 mm	auf Anfrage	-
	-	Dorn 4-kant	8 mm	76.-	55.-
	-	Dorn 3-kant	7 mm	auf Anfrage	-
	-	Dorn 3-kant	8 mm	auf Anfrage	-
	-	Dorn Doppelbart	3 mm	76.-	55.-
	-	Dorn Doppelbart	5 mm	76.-	55.-
	-	Dorn Schlitz	2 x 4 mm	auf Anfrage	-
	-	Druckknopf	-	auf Anfrage	-
	020082	vorbereitet für Profilhalbzylinder	Typ 1514 Ø22 mm	59.-	38.-
	013800	vorbereitet für Profilhalbzylinder	DIN Ø17 mm	54.-	33.-
	022108	vorbereitet für Vorhängeschloss	DIN Ø17 mm	auf Anfrage	-

Elektronischer Schwenkhebelgriff



Material
- Kunststoff halogenfrei
- Griff: Zink Druckgusslegierung
- B x H x T: 40 x 240 x ca.26 mm

Merkmale
- mit Notöffnung

Schutzart
- IP40

Typ	Merkmale	Preis
Stand Alone	• Batteriebetriebener Griff mit Kartenleser für RFID-Betätigung • Dieser Griff benötigt keine externe Verkabelung zur Funktion • Der Griff bietet eine Anschlussoption für eine Türkontakt • Per Software konfigurierbar	auf Anfrage
Wireless	• Authentifizierung über RFID und Fernöffnung • Möglichkeit zur zentralen und lückenlosen Protokollierung • Der Griff verfügt über eine Anschlussoption für einen Türkontakt	auf Anfrage
Bluetooth	• Authentifizierung über Smartphone • Möglichkeit der zentralen und lücklosen Protokollierung • Der Griff verfügt über eine Anschlussoption für einen Türkontakt	auf Anfrage

Zubehör Schliessungen

Bezeichnung	ArtikelNr.	Typ	Preis
Schlüssel	013335	4-kant 6 mm	2.35
	-	4-kant 7mm	auf Anfrage
	013338	4-kant 8mm	2.90
	013390	3-kant 7mm	2.90
	015725	3-kant 8 mm	2.90
	020202	Doppelbart 3 mm	2.35
	020203	Doppelbart 5 mm	2.35
	-	RFID Karte 13.56 MHz	auf Anfrage
Schloss mit Schliesnummer	013334	KABA 8	6.30

Schemataschen aus Kunststoff



AST A4



AST-H



AST A5

Material und Oberfläche
- Kunststoff halogenfrei
- Grau, ähnlich RAL 7035

Merkmale
- Position ab Unterkante Türe: ca.190 mm
- Montiert mittig zwischen Verstärkungsprofile der Türe an Gewindebolzen

Bezeichnung	Format	B x H x T	Türe Feldbreite	Preise
AST A4	A4 Quer	350 x 195 x 30	600 mm	17.70
AST-H	A4 Hoch	260 x 235 x 30	500 mm	17.70
AST A5	A5 Quer	235 x 170 x 25	500 mm	13.60

Schemataschen aus Aluminium



ASA3

Material und Oberfläche
- Aluminiumblech
- RAL 7035
- Pulverbeschichtet strukturiert

Merkmale
- Position ab Unterkante Türe: ca.190mm
- Montiert mittig zwischen Verstärkungsprofile der Türe an Gewindebolzen

Bezeichnnung	Format	B x H x T	Türe Feldbreite	Preise
ASA3	A4 Quer	326 x 190 x 60	600 mm	31.-
ASA4*	A4 Quer	326 x 190 x 80	600 mm	40.-

*Rückseite geschlossen

Schematasche nachrüstbar

Merkmale

- Position ab Unterkante Türe: ca.190mm
- Befestigt an den Verstärkungsprofilen der Tür
- Flexibel entlang der Verstärkungsprofile verschiebbar
- Kann nachgerüstet und umgebandet werden



Material und Oberfläche

- Aluminiumblech
- RAL 7035
- Pulverbeschichtet strukturiert

Feldbreite	B x H x T	RAL 7035	Aufpreis RAL Farbkarte
500	287 x 230 x 60	46.-	5.-
600	387 x 230 x 60	49.-	6.-
700	487 x 230 x 60	52.-	7.-
750	537 x 230 x 60	55.-	8.-
800	587 x 230 x 60	58.-	9.-
850	637 x 230 x 60	61.-	10.-
900	687 x 230 x 60	64.-	11.-
1000	787 x 230 x 60	67.-	12.-

Tablar abklappbar

Material und Oberfläche
- Aluminiumblech
- RAL 7035
- Pulverbeschichtet strukturiert





RAL 7035	Aufpreis RAL Farbkarte
226.-	12.-

Merkmale
- Ab Feldbreite 600mm
- Position in der Höhe eingemittet
- Montiert an den Verstärkungsprofilen der Türe
- An den Verstärkungsprofilen höhenverschiebbar
- Nachrüstbar
- Abmessung Tablar: 400 x 400 mm

Tablar steckbar

Material und Oberfläche
- Aluminiumblech
- RAL 7035
- Pulverbeschichtet strukturiert





RAL 7035	Aufpreis RAL Farbkarte
99.-	12.-

Merkmale
- Position in der Höhe eingemittet, montiert auf Profile
- in der Höhe verschiebbar
- Für Tür ab Feldgrösse 600mm
- Abmessung Tablar: 340 x 350 mm

Technische Masszeichnungen Seite 72

Seitenwand

Material und Oberfläche
- Aluminiumblech
- RAL 7035
- Pulverbeschichtet strukturiert

Höhe
- zu Schrankhöhe 2000 mm

Schutzart
- IP40



Feldtiefe	RAL 7035	Aufpreis RAL Farbkarte	IP 54
300	105.-	22.-	15.-
350	117.-	22.-	15.-
400	124.-	22.-	15.-
450	138.-	22.-	15.-
500	144.-	22.-	15.-
600	162.-	22.-	15.-
700	196.-	22.-	15.-
800	222.-	22.-	15.-
900	244.-	22.-	15.-
1000	257.-	22.-	15.-

Merkmale
- In das Schrankgerüst eingehängt und von innen gesichert, um unbefugtes Entfernen zu verhindern
- Keine von aussen sichtbaren Verschraubungen
- trägt 25mm je Seitenwand auf die Feldbreite auf
- für IP40 und IP54 Ausführung tauglich

Seitenwand flach

Feldtiefe	RAL 7035	Aufpreis RAL Farbkarte
300	105.-	22.-
350	117.-	22.-
400	124.-	22.-
450	138.-	22.-
500	144.-	22.-
600	162.-	22.-
700	196.-	22.-
800	222.-	22.-
900	244.-	22.-
1000	267.-	22.-

Material und Oberlfäche
- Aluminiumblech
- RAL 7035
- Pulverbeschichtet strukturiert

Höhe
- zu Schrankhöhe 2000 mm

Schutzart
- IP40

Merkmale
- am Schrankgerüst von aussen verschraubt
- trägt 5mm je Seitenwand auf die Feldbreite auf
- für IP40 Ausführung tauglich



Rückwand



Material und Oberfläche
- Aluminiumblech
- Roh

Höhe
- zu Schrankhöhe 2000 mm

Schutzart
- IP40

Merkmale
- am Schrankgerüst von aussen verschraubt
- für IP40 und IP54 Ausführung tauglich

			Aufpreis	
Feldbreite	Rückwand 1-/2-teilig	roh	RAL 7035	RAL Farbkarte
400	1	102.-	27.-	47.-
500	1	104.-	33.-	58.-
600	1	107.-	38.-	68.-
700	1	119.-	44.-	78.-
750	1	125.-	47.-	84.-
800	1	131.-	49.-	88.-
850	1	137.-	52.-	94.-
900	1	144.-	55.-	99.-
1000	1	155.-	61.-	110.-
1100	1	160.-	66.-	120.-
1150	1	163.-	69.-	126.-
1200	1	165.-	72.-	131.-
1300*	2	273.-	83.-	147.-
1400	2	285.-	88.-	157.-
1500*	2	296.-	94.-	168.-
1550	2	301.-	96.-	172.-
1600	2	308.-	99.-	178.-
1700*	2	320.-	105.-	189.-
1800	2	334.-	110.-	199.-
1900*	2	344.-	116.-	210.-
2000	2	356.-	121.-	220.-

*Die Rückwände sind asymetrisch

Bemerkung zur Preistabelle
- Die 2-teiligen Rückwände werden beim Übergang mit einem Mittelpfosten abgestützt
- Preise für Rückwände RAL 7035 und RAL Farbkarte sind Pulverbeschichtet sturkturiert
- Im Preis der pulverbeschichteten Rückwände sind ebenfalls Blenden enthalten, die mit derselben Farbe beschichtet sind
- Im Preis der pulverbeschichteten Rückwände sind ebenfalls Erdungsbolzen enthalten

Trennwand

Material und Oberfläche
- Aluminiumblech
- Roh

Höhe
- zu Schrankhöhe 2000 mm

Merkmale
- am Schrankgerüst von aussen verschraubt
- geeignet als Trennung zwischen verschiedenen Felder



Feldtiefe	Preis
300	67.-
350	74.-
400	80.-
450	86.-
500	91.-
600	103.-
700	119.-
800	139.-
900	161.-
1000	184.-

Dachblech Standard

Material und Oberfläche
- Aluminiumblech
- Roh

Merkmale
- am Schrankgerüst von aussen verschraubt
- Das Standard-Dachblech mit Kabeleinführungöffnungen und PVC Abdeckungen ist im Schrankpreis enthalten



Standard-Dachblech:
mit Kabeldurchführungsöffnungen aus Kunststoff

Dachblech geschlossen

Feldbreite	Minderpreise zu Standard
400	-8.-
500	-9.-
600	-10.-
700	-11.-
750	-12.-
800	-13.-
850	-14.-
900	-15.-
1000	-16.-
1100	-20.-
1150	-21.-
1200	-22.-
1300	-23.-
1400	-25.-
1500	-26.-
1550	-27.-
1600	-28.-
1700	-29.-
1800	-31.-
1900	-32.-
2000	-37.-

Material und Oberfläche
- Aluminiumblech
- Roh

Merkmale
- am Schrankgerüst von aussen verschraubt



Dachblech geschlossen

Technische Masszeichnungen Seite 73-76

Dachblech Lochblech geschlossen

Material und Oberfläche
- Aluminiumblech
- Roh

Merkmale
- für IP20 Ausführung tauglich
- Luftdurchlassöffnung 32%

Bezeichnung	Menge	Preis
Alu-Lochblech für ganze Dachbreite	pro m²	145.-



Dachblech geschlossen Lochblech

Bodenblech 1-teilig, geschlossen



Material und Oberfläche
- Aluminiumblech
- Roh

Schutzart
- IP40

Merkmale
- ohne Teilung
- geschlossen
- am Schrankgerüst verschraubt

Feldbreite	Feldtiefe									
	300	350	400	450	500	600	700	800	900	1000
400	27.-	28.-	29.-	30.-	33.-	35.-	38.-	40..-	43.-	45.-
500	33.-	34.-	36.-	37.-	39.-	42.-	45.-	49.-	53.-	56.-
600	34.-	36.-	38.-	40.-	42.-	46.-	49.-	54.-	58.-	62.-
700	36.-	37.-	40.-	42.-	45.-	49.-	54.-	59.-	63.-	68.-
750	38.-	41.-	43.-	45.-	48.-	54.-	58.-	63.-	68.-	74.-
800	40.-	43.-	46.-	48.-	51.-	57.-	62.-	68.-	74.-	79.-
850	41.-	44.-	47.-	50.-	53.-	59.-	64.-	70.-	76.-	82.-
900	42.-	45.-	48.-	51.-	55.-	61.-	66.-	72.-	79.-	85.-
1000	43.-	47.-	50.-	54.-	57.-	64.-	70.-	78.-	84.-	91.-
1100	48.-	53.-	57.-	60.-	64.-	71.-	79.-	86.-	97.-	102.-
1150	49.-	54.-	58.-	61.-	65.-	74.-	81.-	89.-	97.-	105.-
1200	50.-	55.-	59.-	63.-	67.-	75.-	83.-	91.-	100.-	108.-
1300	56.-	60.-	64.-	69.-	74.-	83.-	91.-	101.-	109.-	119.-.
1400	57.-	62.-	67.-	71.-	77.-	86.-	96.-	105.-	116.-	125.-
1500	59.-	64.-	69.-	74.-	79.-	89.-	100.-	110.-	121.-	131.-
1550	61.-	66.-	71.-	78.-	83.-	93.-	104.-	114.-	126.-	137.-
1600	64.-	69.-	75.-	81.-	86.-	97.-	108.-	120.-	130.-	142.-
1700	65.-	71.-	77.-	83.-	89.-	101.-	112.-	124.-	137.-	148.-
1800	68.-	75.-	81.-	87.-	93.-	106.-	119.-	131.-	144.-	156.-
1900	70.-	77.-	83.-	89.-	97.-	109.-	123.-	137.-	149.-	163.-
2000	71.-	79.-	85.-	92.-	100.-	113.-	127.-	141.-	155.-	169.-

Technische Masszeichnungen Seite 78

BODENBLECH

Bodenblech 1-teilig, mit Ausschnitt

Material und Oberfläche
- Aluminiumblech
- Roh

Schutzart
- IP40

Merkmale
- ohne Teilung
- mit Einführungsöffnungen
- mit Kunststoff-Einführungsplatte
- am Schrankgerüst verschraubt

Feldbreite	Feldtiefe									
	300	350	400	450	500	600	700	800	900	1000
400	42.-	43.-	45.-	46.-	47.-	50.-	54.-	56.-	59.-	62.-
500	48.-	50.-	53.-	55.-	56.-	60.-	63.-	67.-	70.-	75.-
600	51.-	54.-	56.-	58.-	60.-	64.-	69.-	74.-	78.-	82.-
700	54.-	57.-	59.-	62.-	64.-	69.-	75.-	80.-	85.-	90.-
750	57.-	60.-	62.-	65.-	68.-	74.-	79.-	84.-	90.-	96.-
800	61.-	64.-	67.-	69.-	72.-	79.-	84.-	90.-	97.-	102.-
850	62.-	65.-	68.-	71.-	75.-	81.-	87.-	93.-	100.-	106.-
900	64.-	68.-	71.-	75.-	78.-	85.-	91.-	98.-	105.-	111.-
1000	66.-	70.-	74.-	78.-	81.-	88.-	96.-	103.-	110.-	118.-
1100	79.-	83.-	87.-	91.-	96.-	104.-	112.-	121.-	128.-	137.-
1150	80.-	84.-	88.-	92.-	98.-	106.-	114.-	123.-	131.-	141.-
1200	83.-	87.-	91.-	97.-	101.-	110.-	119.-	128.-	137.-	146.-
1300	88.-	93.-	99.-	103.-	108.-	118.-	128.-	138.-	147.-	158.-
1400	92.-	98.-	103.-	108.-	113.-	124.-	134.-	145.-	155.-	166.-
1500	93.-	100.-	105.-	111.-	117.-	128.-	139.-	150.-	162.-	173.-
1550	97.-	103.-	108.-	114.-	120.-	126.-	138.-	150.-	167.-	174.-
1600	102.-	108.-	114.-	120.-	126.-	138.-	150.-	162.-	174.-	186.-
1700	103.-	110.-	117.-	123.-	129.-	142.-	154.-	168.-	181.-	193.-
1800	111.-	118.-	125.-	131.-	139.-	152.-	166.-	180.-	193.-	207.-
1900	112.-	120.-	127.-	134.-	142.-	155.-	170.-	185.-	200.-	213.-
2000	123.-	130.-	138.-	145.-	153.-	168.-	184.-	198.-	213.-	229.-

Kabeleinführungs-Zubehör ab Seite 34
Technische Masszeichnung Seite 79

Bodenblech 2-teilig, geschlossen



Material und Oberfläche
- Aluminiumblech
- Roh

Schutzart
- IP40

Merkmale
- mit einer Teilung
- geschlossen
- am Schrankgerüst verschraubt

Feldbreite	Feldtiefe									
	300	350	400	450	500	600	700	800	900	1000
400	66.-	68.-	69.-	70.-	72.-	75.-	77.-	80.-	82.-	85.-
500	72.-	75.-	76.-	78.-	79.-	82.-	86.-	89.-	92.-	96.-
600	75.-	77.-	79.-	81.-	82.-	86.-	90.-	95.-	99.-	103.-
700	77.-	79.-	81.-	83.-	85.-	90.-	95.-	100.-	104.-	109.-
750	79.-	82.-	84.-	87.-	89.-	95.-	100.-	104.-	109.-	114.-
800	82.-	85.-	87.-	90.-	92.-	99.-	104.-	109.-	114.-	120.-
850	83.-	86.-	88.-	91.-	95.-	100.-	106.-	111.-	118.-	124.-
900	84.-	87.-	90.-	93.-	96.-	102.-	108.-	114.-	121.-	127.-
1000	86.-	89.-	92.-	96.-	100.-	106.-	113.-	120.-	127.-	133.-
1100	95.-	98.-	102.-	106.-	109.-	117.-	125.-	132.-	140.-	147.-
1150	96.-	100.-	103.-	107.-	111.-	119.-	127.-	134.-	143.-	150.-
1200	97.-	101.-	104.-	109.-	112.-	121.-	129.-	138.-	146.-	154.-
1300	102.-	106.-	111.-	116.-	120.-	129.-	138.-	147.-	155.-	165.-
1400	104.-	108.-	113.-	119.-	123.-	132.-	143.-	152.-	162.-	171.-
1500	106.-	111.-	116.-	122.-	126.-	137.-	147.-	158.-	168.-	179.-
1550	108.-	113.-	120.-	125.-	130.-	141.-	151.-	163.-	173.-	184.-
1600	111.-	117.-	123.-	128.-	133.-	145.-	155.-	167.-	179.-	189.-
1700	113.-	120.-	125.-	131.-	137.-	149.-	161.-	172.-	184.-	196.-
1800	117.-	123.-	129.-	135.-	142.-	154.-	167.-	180.-	192.-	205.-
1900	119.-	125.-	132.-	139.-	145.-	159.-	172.-	185.-	198.-	211.-
2000	121.-	128.-	134.-	142.-	149.-	163.-	176.-	190.-	205.-	218.-

Technische Masszeichnungen Seite 80

BODENBLECH

Bodenblech 2-teilig, mit Ausschnitt



Material und Oberfläche
- Aluminiumblech
- Roh

Schutzart
- IP40

Merkmale
- mit einer Teilung
- mit Einführungsöffnungen
- mit Kunststoff-Einführungsplatte
- am Schrankgerüst verschraubt

Feldbreite	Feldtiefe							
	400	450	500	600	700	800	900	1000
400	85.-	86.-	91.-	93.-	98.-	102.-	106.-	110.-
500	92.-	95.-	100.-	103.-	108.-	114.-	120.-	125.-
600	96.-	98.-	104.-	108.-	116.-	122.-	128.-	135.-
700	99.-	101.-	109.-	113.-	122.-	129.-	137.-	145.-
750	102.-	104.-	112.-	119.-	126.-	134.-	143.-	151.-
800	106.-	109.-	118.-	124.-	132.-	142.-	150.-	160.-
850	107.-	110.-	120.-	126.-	135.-	145.-	154.-	164.-
900	110.-	113.-	123.-	130.-	140.-	150.-	160.-	170.-
1000	112.-	116.-	127.-	134.-	146.-	156.-	168.-	180.-
1100	129	133.-	145.-	153.,-	166.-	179.-	190.-	203.-
1150	130.-	134.-	147.-	155.-	168.-	182.-	194.-	207.-
1200	133.-	138.-	151.-	160.-	173.-	187.-	201.-	214.-
1300	140.-	144.-	159.-	168.-	183.-	197.-	212.-	227.-
1400	144.-	148.-	164.-	174.-	190.-	206.-	222.-	237.-
1500	145.-	151.-	168.-	180.-	196.-	213.-	230.-	247.-
1550	148.-	154.-	172.-	184.-	201.-	218.-	236.-	247.-
1600	153.-	160.-	177.-	190.-	208.-	226.-	245.-	263.-
1700	155.-	162.-	182.-	194.-	213.-	233.-	252.-	271.-
1800	164.-	171.-	191.-	205.-	225.-	246.-	266.-	286.-
1900	166.-	173.-	194.-	209.-	231.-	252.-	274.-	295.-
2000	176.-	184.-	207.-	222.-	245.-	268.-	290.-	313.-

Kabeleinführungs-Zubehör ab Seite 34
Technische Masszeichnung Seite 81

Bodenblech 3-teilig, mit Ausschnitt



Material und Oberfläche
- Aluminiumblech
- Roh

Schutzart
- IP40

Merkmale
- mit zwei Teilungen
- mit Einführungsöffnungen
- mit Kunststoff-Einführungsplatte
- am Schrankgerüst verschraubt

Feldbreite	Feldtiefe							
	400	450	500	600	700	800	900	1000
400	109.-	110.-	111.-	114.-	117.-	120.-	122.-	124.-
500	117.-	119.-	120.-	124.-	127.-	130.-	133.-	137.-
600	121.-	123.-	125.-	129.-	133.-	137.-	141.-	145.-
700	125.-	127.-	129.-	134.-	139.-	144.-	148.-	153.-
750	128.-	131.-	133.-	139.-	144.-	149.-	153.-	159.-
800	133.-	135.-	139.-	144.-	149.-	154.-	160.-	166.-
850	134.-	138.-	140.-	146.-	151.-	158.-	163.-	169.-
900	138.-	141.-	144.-	150.-	156.-	163.-	168.-	174.-
1000	141.-	144.-	148.-	154.-	162.-	181.-	201.-	219.-
1100	160.-	164.-	167.-	174.-	183.-	204.-	225.-	246.-
1150	161.-	165.-	169.-	176.-	185.-	208.-	230.-	253.-
1200	165.-	169.-	173.-	181.-	189.-	213.-	237.-	261.-
1300	171.-	176.-	181.-	189.-	198.-	225.-	250.-	276.-
1400	176.-	182.-	187.-	196.-	206.-	233.-	260.-	289.-
1500	180.-	185.-	190.-	201.-	211.-	240.-	270.-	299.-
1550	183.-	189.-	194.-	205.-	215.-	246.-	277.-	308.-
1600	189.-	194.-	200.-	211.-	223.-	254.-	287.-	318.-
1700	191.-	197.-	204.-	215.-	227.-	260.-	295.-	329.-
1800	201.-	207.-	213.-	226.-	238.-	274.-	310.-	345.-
1900	204.-	210.-	217.-	230.-	244.-	280.-	318.-	356.-
2000	215.-	223.-	229.-	243.-	257.-	296.-	335.-	375.-

Kabeleinführungs-Zubehör ab Seite 34
Technische Masszeichnung Seite 82

Übersicht Kabeleinführung Dach- und Bodenblech

Anzahl der Kabeleinführung und Abmessung nach Feldbreite

Dachblech:
- Ausgeführt mit Kunststoff-Einführungsplatte
- Im Standardpreis enthalten

Bodenblech:
- Ausgeführt mit Kunststoff-Einführungsplatte sind im Bodenblechpreis enthalten

	Kabeleinführung			Aufpreis zu Standard				
Feld breite	Anzahl	Grösse	Kunststoff	Aluminium	Lochblech	Bürsten	Moosgummi-schieber	Dampfsperr-rahmen
400	1	300	Standard	5.-	8.-	11.-	28.-	31.-
500	1	400	Standard	6.-	11.-	14.-	30.-	37.-
600	1	500	Standard	6.-	13.-	18,.	34.-	42.-
700	1	600	Standard	7.-	17.-	22.-	36.-	47.-
750	1	600	Standard	7.-	17.-	22.-	36.-	47.-
800	1	700	Standard	8.-	19.-	25.-	38.-	55.-
850	1	700	Standard	8.-	19.-	25.-	38.-	55.-
900	1	800	Standard	8.-	20.-	28.-	40.-	59.-
1000	1	800	Standard	8.-	20.-	28.-	40.-	59.-
1100	2	400	Standard	12.-	22.-	28.-	60.-	74.-
1150	2	400	Standard	12.-	22.-	28.-	60.-	74.-
1200	2	500	Standard	12.-	26.-	36.-	68.-	84.-
1300	2	500	Standard	12.-	26.-	36.-	68.-	84.-
1400	2	600	Standard	14.-	34.-	44.-	72.-	94.-
1500	2	600	Standard	14.-	34.-	44.-	72.-	94.-
1550	2	600	Standard	14.-	34.-	44.-	72.-	94.-
1600	2	700	Standard	16.-	38.-	50.-	76.-	110.-
1700	2	700	Standard	16.-	38..-	50.-	76.-	110.-
1800	2	800	Standard	16.-	40.-	56.-	80.-	118.-
1900	2	800	Standard	16.-	40.-	56.-	80.-	118.-
2000	3	600	Standard	21.-	51.-	66.-	108.-	141.-

Details zur Abdeckungen Seite 73-77

Kunststoff Einführungsplatte



Material und Oberfläche
- Kunststoff, 4 mm
- halogenfrei
- Brandschutzklasse (DIN 4102/EN 13501-1): B1
- ähnlich wie RAL 7035

Merkmale
- für IP40 und IP54 Ausführung tauglich

Breite Dachausschnitt	Preis pro Stk.	Aufpreis auf Standard
200	9.-	Standard
300	11.-	Standard
400	12.-	Standard
500	13.-	Standard
600	14.-	Standard
700	15.-	Standard
800	17.-	Standard

Aluminium Einführungsplatte



Material und Oberfläche
- Aluminiumblech, 1.8 mm
- roh

Merkmale
- für IP40 und IP54 Ausführung tauglich

Breite Dachausschnitt	Preis pro Stk.	Aufpreis auf Standard
200	15.-	6.-
300	16.-	5.-
400	18.-	6.-
500	19.-	6.-
600	21.-	7.-
700	23.-	8.-
800	25.-	8.-

Lochblech Einführungsplatte



Material und Oberfläche
- Aluminiumblech, 2 mm
- roh

Merkmale
- für IP20 Ausführung tauglich
- Luftdurchlassöffnung 32%

Breite Dachausschnitt	Preis pro Stk.	Aufpreis auf Standard
200	15.-	6.-
300	19.-	8.-
400	23.-	11.-
500	26.-	13.-
600	31.-	17.-
700	34.-	19.-
800	37.-	20.-

KABELFÜHRUNG - ZUBEHÖR

Bürsten Abdeckung



Material und Oberfläche
- Kunststoff
- schwarz

Merkmale
- ohne IP Schutz (IP00)
- Ein Kantenschutz auf der gegenübeliegenden Seiten der Brüste schützt die Kabel

Breite Dachausschnitt	Preis pro Stk.	Aufpreis auf Standard
200	18.-	9.-
300	22.-	11.-
400	26.-	14.-
500	31.-	18.-
600	36.-	22.-
700	40.-	25.-
800	45.-	28.-

Dampfsperrrahmen



Material und Oberfläche
- Rahmen: Aluminiumblech roh
- Durchführung: Dampfsperrmatte 25 mm
- halogenfrei

Merkmale
- für IP40 und IP54 Ausführung tauglich

Breite Dachausschnitt	Preis pro Stk.	Aufpreis auf Standard
200	36.-	27.-
300	42.-	31.-
400	49.-	37.-
500	55.-	42.-
600	61.-	47.-
700	70.-	55.-
800	76.-	59.-

Moosgummi-Schieber



Material und Oberfläche
- Schieber: Aluminiumblech roh
- Durchführung: Moosgummi 30mm
- halogenfrei
- Brandschutzklasse (DIN 4102/EN 13501-1):B3
- Brandverhaltungsgruppe RF4

Merkmale
- für IP40 Ausführung tauglich

Breite Dachausschnitt	Preis pro Stk.	Aufpreis auf Standard
200	36.-	27.-
300	39.-	28.-
400	42.-	30.-
500	47.-	34.-
600	50.-	36.-
700	53.-	38.-
800	57.-	40.-

Montageplatte Flach

Material und Oberfläche
- Material und Wandstärke siehe Preistabelle
- roh

Merkmale
- 6 x verschraubt am Schrankgerüst
- Höhe der Montagplatte bei Feldhöhe 2000 = 1845

Höhe
- zu Schrankhöhe 2000 mm

			Material		
Feldbreite	Stk. 1-/2 teilig	Breite Montageplatte (n)	Aluminium roh 3 mm	Stahl verzinkt 2.5 mm	Lochblech roh 2 mm
400	1	330	142.-	131.-	153.-
500	1	430	159.-	141.-	177.-
600	1	530	175.-	153.-	201.-
700	1	630	192.-	169.-	226.-
750	1	680	201.-	176.-	238.-
800	1	730	209.-	183.-	250.-
850	1	780	217.-	189.-	261.-
900	1	830	226.-	195.-	273.-
1000	1	930	243.-	210.-	295.-
1100	1	1030	259.-	226.-	322.-
1150	1	1080	268.-	233.-	335.-
1200	1	1130	276.-	239.-	347.-
1300*	2	1 x 560 / 1 x 660	350.-	306.-	436.-
1400	2	660	371.-	325.-	502.-
1500*	2	1 x 660 / 1 x 760	392.-	344.-	531.-
1550	2	735	402.-	352.-	545.-
1600	2	760	413.-	360.-	559.-
1700*	2	1 x 760/ 1 x 860	434.-	378.-	587.-
1800	2	860	455.-	395.-	614.-
1900*	2	1 x 860 / 1 x 960	476.-	413.-	642.-
2000	2	960	497.-	431.-	670.-

*Die Montageplatten sind asymmetrisch

Technische Masszeichnung Seite 83

Montageplatte Doppelabbug

Material und Oberfläche
- Material und Wandstärke siehe Preistabelle
- Roh

Höhe
- zu Schrankhöhe 2000 mm

Merkmale
- 4 x verschraubt am Schrankgerüst
- Schrauben sind zurückversetzt, sodass keine Schraubköpfe vorstehen
- Höhe der Montageplatte bei Feldhöhe 2000 = 1845

			Material		
Feldbreite	Stk. 1-/2 teilig	Breite Montageplatte (n)	Aluminium roh 3 mm	Stahl verzinkt 2.5 mm	Lochblech roh 2 mm
400	1	330	226.-	211.-	237.-
500	1	430	246.-	224.-	265.-
600	1	530	267.-	240.-	292.-
700	1	630	286.-	258.-	319.-
750	1	680	296.-	267.-	333.-
800	1	730	306.-	275.-	347.-
850	1	780	316.-	283.-	360.-
900	1	830	326.-	290.-	373.-
1000	1	930	347.-	309.-	399.-
1100	1	1030	364.-	326.-	427.-
1150	1	1080	375.-	335.-	442.-
1200	1	1130	385.-	343.-	456.-
1300*	2	1 x 560 / 1 x 660	460.-	412.-	584.-
1400	2	660	481.-	430.-	612.-
1500*	2	1 x 660 / 1 x 760	501.-	448.-	641.-
1550	2	735	511.-	456.-	654.-
1600	2	760	522.-	464.-	668.-
1700*	2	1 x 760 / 1 x 860	543.-	482.-	668.-
1800	2	860	563.-	498.-	722.-
1900*	2	1 x 860 / 1 x 960	584.-	516.-	750.-
2000	2	960	605.-	534.-	778.-

*Die Montageplatten sind asymmetrisch

Technische Masszeichnung Seite 83

Abstützung Montageplatte

Material und Oberfläche
- Aluminiumprofile roh

Merkmale
- Abstützung am Boden für eine einfachere, bequemere Montage der Montageplatten

Feldbreite	Feldtiefe										Abstützung
	300	350	400	450	500	600	700	800	900	1000	Montageplatte
400 - 1200	28.-	32.-	35.-	38.-	41.-	44.-	47.-	51.-	55.-	58.-	1-teilig
1300 - 2000	63.-	68.-	74.-	77.-	81.-	88.-	95.-	102.-	108.-	114.-	2-teilig



Abstützung für Montageplatten 1-teilig
Bis zu einer Schrankbreite von 1300 mm kommt zusätzlich eine mittige Abstützung zum Tragen



Abstützung für Montageplatten 2-teilig
Ab Schrankbreite 1300 mm kommt zusätzlich eine mittige Abstützung zum Tragen

Tablar Festeinbau



Material und Oberfläche
- Aluminiumblech
- RAL 7035
- Pulverbeschichtet strukturiert

Merkmale
- Tablar in der Höhe verschiebbar
- Belastbarkeit: 100kg

RAL 7035	Tiefe									
Breite	300	350	400	450	500	600	700	800	900	1000
400	79.-	82.-	85.-	88.-	91.-	99.-	107.-	117.-	127.-	139.-
500	82.-	85.-	88.-	91.-	95.-	102.-	110.-	120.-	130.-	142.-
600	85.-	88.-	91.-	95.-	98.-	105.-	113.-	123.-	133.-	145.-
700	88.-	91.-	95.-	98.-	101.-	108.-	117.-	126.-	137.-	148.-
750	90.-	93.-	97.-	100.-	103.-	110.-	119.-	128.-	139.-	150.-
800	91.-	95.-	98.-	101.-	104.-	111.-	120.-	129.-	140.-	151.-
850	93.-	97.-	100.-	103.-	106.-	113.-	122.-	131.-	142.-	153.-
900	95.-	98.-	101.-	104.-	107.-	114.-	123.-	132.-	143.-	154.-
1000	98.-	101.-	104.-	107.-	110.-	118.-	126.-	135.-	146.-	158.-
RAL nach Farbkarte										
400	110.-	116.-	121.-	126.-	131.-	141.-	151.-	163.-	175.-	189.-
500	113.-	119.-	124.-	129.-	134.-	144.-	154.-	166.-	179.-	192.-
600	117.-	122.-	127.-	132.-	138.-	147.-	158.-	169.-	182.-	195.-
700	120.-	125.-	130.-	135.-	141.-	150.-	161.-	172.-	185.-	198.-
750	122.-	127.-	132.-	138.-	143.-	152.-	163.-	174.-	187.-	201.-
800	123.-	128.-	133.-	139.-	144.-	153.-	164.-	175.-	188.-	202.-
850	125.-	130.-	135.-	141.-	146.-	155.-	166.-	177.-	190.-	204.-
900	126.-	131.-	137.-	142.-	147.-	156.-	167.-	179.-	191.-	205.-
1000	129.-	134.-	140.-	145.-	150.-	160.-	170.-	182.-	194.-	208.-

Tablar ausziebar



Material und Oberfläche
- Aluminiumblech
- RAL 7035
- Pulverbeschichtet strukturiert

Merkmale
- Tablar in der Höhe verschiebbar
- Belastbarkeit: 100kg
- mit Griff

RAL 7035	Tiefe			
Breite	300	400	500	600
400	184.-	195.-	207.-	235.-
500	187.-	198.-	210.-	238.-
600	190.-	202.-	213.-	242.-
700	193.-	205.-	216.-	245.-
750	195.-	207.-	218.-	247.-
800	196.-	208.-	219.-	248.-

RAL nach Farbkarte	Tiefe			
Breite	300	400	500	600
400	215.-	231.-	247.-	277.-
500	218.-	234.-	250.-	280.-
600	222.-	237.-	253.-	284.-
700	225.-	240.-	256.-	287.-
750	227.-	243.-	258.-	289.-
800	228.-	244.-	259.-	290.-

Schublade Ausziehbar



Material und Oberfläche
- Aluminiumblech
- RAL 7035
- Pulverbeschichtet strukturiert

Merkmale
- Tablar in der Höhe verschiebbar
- Schubladenhöhe: 35mm
- Belastbarkeit: 100kg
- mit Griff

RAL 7035	Tiefe			
Breite	300	400	500	600
400	184.-	195.-	207.-	235.-
500	187.-	198.-	210.-	238.-
600	190.-	202.-	213.-	242.-
700	193.-	205.-	216.-	245.-
750	195.-	207.-	218.-	247.-
800	196.-	208.-	219.-	248.-

RAL nach Farbkarte	Tiefe			
Breite	300	400	500	600
400	215.-	231.-	247.-	277.-
500	218.-	234.-	250.-	280.-
600	222.-	237.-	253.-	284.-
700	225.-	240.-	256.-	287.-
750	227.-	243.-	258.-	289.-
800	228.-	244.-	259.-	290.-

19-Zoll-festeinbau, Käfigmutterprofil

Material und Oberfläche

19-Zoll-Winkel:
- Chromstahl
- roh

Adapterblech:
- Aluminiumblech
- RAL 7035
- Pulverbeschichtet strukturiert

Merkmale

- Geeignet für über die gesamte Schrankhöhe oder nur Teilhöhen
- Käfigmutterprofil befestigt mit Adapterblech an Eckpfosten
- 19-Zoll-Käfigmutterprofil mit 19-Zoll-Lochung, vorbereitet für die Aufnahme von Käfigmuttern
- HE Bezeichnungsstreiffen optional auf Adapterblech geklebt

Schrankhöhe	verfügbare HE* 60er Blende	verfügbare HE* 100er Blende	Feldbreite	Preise
1000	18	16	600 mm bis 1000 mm	auf Anfrage
1100	21	19		
1200	23	21		
1300	25	23		
1400	27	25		
1500	30	28		
1600	32	30		
1700	34	32		
1800	36	34		
1900	39	34		
2000	41	39		
2100	43	41		
2200	45	43		
2300	48	46		
2400	50	48		

*Eine HE entspricht 44.45mm

Technische Masszeichnungen Seite 86

19-Zoll-schiebbar, Käfigmutterprofil



Material und Oberfläche

19-Zoll-Winkel:
- Chromstahl
- roh

Befestigungsschienen:
- Aluminiumblech
- roh

Merkmale

- Geeignet für über die Gesamte Höhe
- Befestigt auf Aluminiumprofile
- 19-Zoll-Käfigmutterprofil in der Tiefe verschiebbar
- 19-Zoll-Käfigmutterprofil in der Breite verschiebbar (je nach Schrankabmessungen nur geringfügig)
- 19-Zoll-Käfigmutterprofil mit 19-Zoll-Lochung, vorbereitet für die Aufnahme von Käfigmuttern
- HE Bezeichnungsstreifen optional auf 19-Zoll-Winkel geklebt

Schrankhöhe	verfügbare HE* 60er Blende	verfügbare HE* 100er Blende	Schrankbreite 600-699mm	Schrankbreite ab 700mm	Preise
1000	18	16	Aufbau nach Variante "A"	Aufbau nach Variante "B"	auf Anfrage
1100	21	19			
1200	23	21			
1300	25	23			
1400	27	25			
1500	30	28			
1600	32	30			
1700	34	32			
1800	36	34			
1900	39	34			
2000	41	39			
2100	43	41			
2200	45	43			
2300	48	46			
2400	50	48			

*Eine HE entspricht 44.45mm

Technische Masszeichnungen Seite 84-86

19-Zoll-Schwenkrahmen, Gewindeleisten



Material und Oberfläche
- Schwenkrahmen Aluminiumprofil
- roh

Merkmale
- Schwenkrahmenbandung wählbar links oder rechts
- Öffnungswinkel 180º
- 19-Zoll-Gewindeleisten mit Gewinde M6, für die direkt Befestigung von 19-Zoll-Komponenten in die Gewindeleiste

Schrankhöhe	verfügbare HE* 60er Blende	verfügbare HE* 100er Blende	Preise
1000	15	13	auf Anfrage
1100	17	16	
1200	20	18	
1300	22	20	
1400	24	22	
1500	26	25	
1600	29	27	
1700	31	29	
1800	33	31	
1900	35	34	
2000	38	36	
2100	40	38	
2200	42	40	
2300	44	43	
2400	47	45	

*Eine HE entspricht 44.45mm

Technische Masszeichnungen Seite 87

Zubehör Schwenkrahmen

Schwenkrahmen mit Anschlagblech und Auffahrbügel



Schwenkrahmenversteifung



Artikel	Material und Oberfläche	Funktion
Anschlagblech	Aluminiumblech RAL 7035 Pulverbeschichtet strukturiert	Endanschlag mit zwei Verriegelungen, wahlweise über Knebelgriff oder Vorreiber mit Betätigungseinsatz, zum Arretieren des Schwenkrahmens
Auffahrbügel	Chromstahl roh	Der Auffahrbügel wird als Zusatzotpion für das Anschlagblech eingesetzt und ist bei Einbaugewichten ab 50 kg empfohlen
Auffahrbügel mit Anschlag	Chromstahl roh	Endanschlag mit Stossriegel-Verriegelung zur Arretierung und als Auffahrbügel für den Schwenkrahmen
Anschlagbügel	Chromstahl roh	Der Anschlagbügel wird zusammen mit dem Auffahrbügel mit Anschlag verwendet und fungiert als Erdanschlag mit Stossriegl-Verriegelung oben am Schwenkrahmen
Schwenkrahmenversteifung	Chromstahl roh	zur Stabilisierung und Verstärkung des Schwenkrahmens ab 100 kg

Tablar fest



Material und Oberfläche
- Zincor
- RAL 7035
- Pulverbeschichtet strukturiert

Merkmale
- Montiert an 19-Zoll-Profile, Frontmontage
- Feldtiefe min. 500 mm

					Tablarhöhe (in HE)			Aufpreise	
	für Feldtiefe	Nutzfläche (BxT)	Belastbarkeit (kg)*	ArtikelNr.	1	2	3	Tablar mit Lochung	RAL Farbkarte
	400	440 x 250	30		Preise auf Anfrage				
	450	440 x 300	30						
Standard	500	440 x 350	30	009375	78.-			12.-	26.-
Standard	500	440 x 350	30	009376		82.-		12.-	26.-
Standard	500	440 x 350	30	009377			87.-	12.-	26.-
	550	440 x 400	30		Preise auf Anfrage				
	600	440 x 450	30						
	650	440 x 500	30						
	700	440 x 550	30						
	750	440 x 600	30						
	800	440 x 650	30						
	850	440 x 700	30						
	Spalte Belastbarkeit: bei gleichmässiger Verteilung über die Gesamte Nutzfläche								

Tablar ausziehbar

Material und Oberfläche
- Zincor
- RAL 7035
- Pulverbeschichtet strukturiert

Merkmale
- Montiert an 19-Zoll-Profile, Frontmontage
- mit Vollauszug
- mit Griff

				Tablarhöhe (in HE)			Aufpreise	
	für Feldtiefe	Nutzfläche (BxT)	Belastbarkeit (kg)*	1	2	3	Tablar mit Lochung	RAL Farbkarte
	400	413 x 270	30	Preise auf Anfrage				
	450	413 x 320	30					
Standard	500	413 x 370	30	210.-	214.-	219.-	12.-	26.-
	550	413 x 420	30	Preise auf Anfrage				
	600	413 x 470	30					
	650	413 x 520	30					
	700	413 x 570	30					
	750	413 x 620	30					
	800	413 x 670	30					
	850	413 x 720	30					
	Spalte Belastbarkeit: bei gleichmässiger Verteilung über die Gesamte Nutzfläche							

Schublade ausziehbar



Material und Oberfläche
- Zincor
- RAL 7035
- Pulverbeschichtet strukturiert

Merkmale
- Montiert an 19-Zoll-Profile, Frontmontage
- mit Vollauszug
- mit Griff

					Tablarhöhe (in HE)			Aufpreise	
	für Feldtiefe	Nutzfläche (BxT)	Belastbarkeit (kg)*	ArtikelNr.	1	2	3	Tablar mit Lochung	RAL Farbkarte
	400	413 x 260	30		Preise auf Anfrage				
	450	413 x 310	30						
Standard	500	413 x 360	30	001058	302.-			12.-	26.-
Standard	500	413 x 360	30	001059		306.-		12.-	26.-
Standard	500	413 x 360	30	001060			310.-	12.-	26.-
	550	413 x 410	30		Preise auf Anfrage				
	600	413 x 460	30						
	650	413 x 510	30						
	700	413 x 560	30						
	750	413 x 610	30						
	800	413 x 660	30						
	850	413 x 710	30						
	Spalte Belastbarkeit: bei gleichmässiger Verteilung über die Gesamte Nutzfläche								

Tiefenwinkel



Material und Oberfläche
- Chromstahl
- roh

Winkellänge (mm)	Preise
330	auf Anfrage
530	
630	

Merkmale
- Zur Abstützung sehr schwerer 19-Zoll-Komponenten
- Abstützung zwischen zwei 19-Zoll-Profilen in der Tiefe
- Montiert an 19-Zoll-Profile

Blindplattte



Material und Oberfläche
- Aluminiumblech
- farblos eloxiert

Höhe (in HE)	Preise
1	Auf Anfrage
2	
3	
4	
5	
6	
7	
8	
9	
10	
11	
12	

Merkmale
- Verfügbar in Materialstärke 3mm
- Zur Abdeckung nicht verwendeter Höheneinheiten (HE)
- Die Blindplatten dienen dazu, die Ästhetik zu verbessern, das Rack vor Staub zu schützen und den Lufstrom zu optimieren

Eckfeld, Höhe 2000 mm

Grundausstattung, Material und Oberfläche
- Schrankgerüst Aluminium roh
- Rückwand Aluminium roh (2 Stk.)
- 90º Blende zu Eckfeld, pulverbeschichtet
- Dachblech Aluminium roh
- Aluminium-Sockel pulverbeschichtet RAL 9005 (optional)

Höhe
- 2000 mm

Farbe
- RAL 7035
- Pulverbeschichtet strukturiert

Schutzgrad
- IP 40 nach EN 60529
- IP 54 nach EN 60529
- IK 09 nach EN 62262

Zertifizierung
- Leergehäuse für Niederspannungs-Schaltgerätekombinationen nach EN 62208

Merkmale
- Schrankgerüst umlaufend mit Befestigungsebenen
- Dachblech geschlossen
- Rückwände verschraubt
- unten offen

		Aufpreis		
Tiefe	RAL 7035	RAL Farbkarte	Sockel	IP 54
300	833.-	22.-	141.-	78.-
350	858.-	22.-	146.-	79.-
400	883.-	22.-	150.-	80.-
450	919.-	22.-	159.-	81.-
500	954.-	22.-	168.-	82.-
600	1023.-	22.-	185.-	84.-
700	1104.-	22.-	204.-	86.-
800	1180.-	22.-	222.-	88.-
900	1272.-	22.-	239.-	90.-
1000	1367.-	22.-	258.-	92.-

Hinweis zur Tabelle
- Bei ungleichen Feldtiefen über das Eck trifft der Preis für das tiefere Feld zu.

ECKFELD + VERBINDUNGSBLENDE

Verbindungsblende

Merkmale

- Für die Verbindungsblende und Abdeckung von zwei Schränken über die Ecke (90º)
- Das entstehende Eckfeld bleibt dabei leer
- Das Eckdachblech verbindet zwei Schränke über die Ecke (90º) und schliesst das Eckfeld von oben ab



				Aufpreis
Bezeichnung	ArtikelNr.	Schrankhöhe	RAL 7035	RAL Farbkarte
Verbindungsblende 90º	001765	2000 mm	123.-	16.-
Verbindungsblende 90º mit Sockelblende	014031	2000 mm	138.-	16.-
Eckdachblech roh	-	300 - 1000 mm	auf Anfrage	

Ausschnitte

Ausschnitte gemäss Angaben	
Einmaliger Programmieraufwand	17.-
	Preis pro Stk.
< ø 60mm oder < 68 x 68mm	3.40
ab ø 61mm oder ab 69 x 69mm	6.90
ab ø 100mm oder ab 251 x 251mm	13.40
ab ø 200mm oder ab 450 x 450mm	26.80
Lochbild für Schalter, ohne Gewinde	9.20
Lochbild für Schalter, mit Gewinde	13.40

Lüftungsschlitze

Ausschnitte gemäss Angaben		
Einmaliger Programmieraufwand	ArtikelNr.	14.-
		Preis pro Stk.
Lüftungsschlitz	-	2.-
Insektengitter 122 x 98 mm	013358	23.-
Luftdurchlassöffnung je Kieme 130mm²		

Zubehör

Halter zu Kranösen

ACHTUNG! Für die Befestigung von Kranösen und Wandbefestigungen am Schrank zwingend gebraucht

Bezeichnung	ArtikelNr.	Menge	Preis
Schrank vorbereitet für Transportringschrauben	015758	(4 x Halter zu Kranöse vorne + hinten)	40.-
Schrank vorbereitet für Wandbefestigung	015457	(2 x Halter zu Kranöse hinten)	20.-

Wandbefestigung

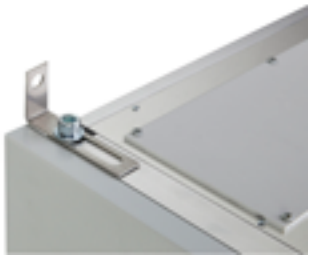

Material und Oberfläche
- Chromstahl
- roh

Merkmale
- Länge: 100 mm
- Distanzausgleich: 48mm (Abstand min. 0mm / max. 48mm)
- Befestigungsloch an Wand: ø12.5 mm
- B x H x T: 100 x 50 x 23

Bezeichnung	ArikelNr.	Menge	Preis
Wandbefestigungswinkel Standard	009447	pro Stück	2.60

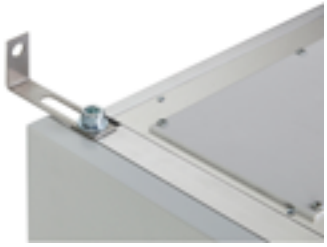

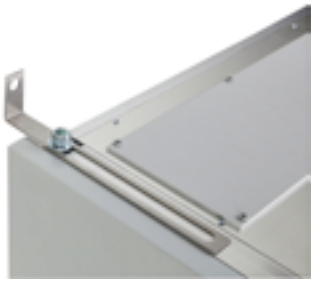

Material und Oberfläche
- Chromstahl
- roh

Merkmale
- Länge: 250mm
- Distanzausgleich: 168mm (Abstand min. 30 mm / max. 198mm)
- Befestigungsloch an Wand: 12.5 mm
- B x H x T: 250 x 50 x 23

Bezeichnung	ArikelNr.	Menge	Preis
Wandbefestigungswinkel Lang	020261	pro Stück	3.50

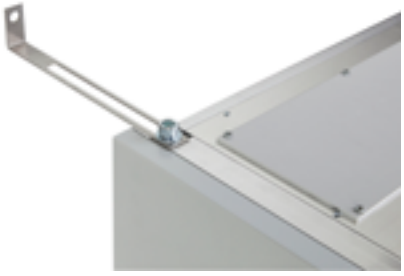

Bezeichnung	ArtikelNr.	Merkmale	Menge	Preis
Ringschraube DIN 580 M12	012662	Achtung! Für die Verwendung der Ringschrauben müssen Einlasshülsen eingerechnet werden.	pro Stück	4.10
Sockelbride	012756	Zu Befestigung der Stahl-Sockel und Aluminium-Sockel am Breitenprofil des Schrankes	pro Stück	2.90
Bodenbefestigungsbride ZN33	012760	Zur Befestigung des Sockels oder Schrankes am Boden (ohne Befestigungsmaterial)	pro Stück	2.30





Zellenverbindungset	ArtikelNr.	Merkmale	Menge	Preis
Standard*	014013	Befestigung durch Verbindungslöcher im Eckprofil AN - AN	pro Stück	1.25
Standard*	019863	Befestigung durch Verbindungslöcher im Eckprofil AN - ANS	pro Stück	1.25
Standard*	022934	Befestigung durch Verbindungslöcher im Eckprofil ANS - ANS	pro Stück	1.25
Tiefenprofil	014067	Bei Unzugänglichkeit mit der Standardlösung: Befestigung via Bügel beim Tiefenprofil Geeignet zum Verbinden von zwei AN-Reihenschränken	pro Stück	2.30


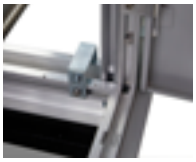

**Die Standard Zellenverbindungen sind bei Mehrfeldrigen Anlagen im Schrankumfang enthalten*

Erdungsset	ArtikelNr.	Merkmale	Menge	Preis
	006796	Kabelschuh für M6 Leiterquerschnitt 10mm²	ab 50	12.-
			ab 100	10.50
			ab 200	9.50
Blendenprofile	**ArtikelNr.**	**Merkmale**	**Menge**	**Preis**
	005096	Feldübergreifende 60 mm Blenden*	pro m	19.-
	005183	Feldübergreifende 100 mm Blenden*	pro m	46.-



**Preis pro Laufmeter, lose geliefert, nur Profil*

ZUBEHÖR + AUSSCHNITTE

Pfostenverkleidung

Artikel	Schrankhöhe	Preis pro Stk
Verkleidung Eckpfosten AN	2000 mm	64.-
Verkleidung Eckpfosten AN-AN angereiht	2000 mm	72.-
Verkleidung Eckpfosten ANS		auf Anfage
Verkleidung Eckpfosten ANS-ANS angereiht		auf Anfrage
Verkleidung Eckpfosten AN-ANS angereiht		auf Anfrage
Verkleidung Mittelprofil		auf Anfrage
Verkleidung Breitenprofil		auf Anfrage

Material und Oberfläche
- Aluminiumblech
- RAL 7035
- Pulverbeschichtet strukturiert

Zusatzprofile

Bezeichnung	Merkmale	Menge	Preis
Mittelpfosten	Schrankhöhe 2000 mm	Stk	49.-
3. Gleiterebene Eckpfosten		pro Feld (2Stk.)	20.-
3. Gleiterebene Mittelpfosten	ab Feldbreite 1300 mm	Skt	14.-



Technische Masszeichnungen Seite 89

60ER BLENDEN/100ER BLENDEN

Blendenprofil 60 mm oder 100 mm

Material und Oberfläche
- Aluminiumprofile Pulverbeschichtet

Merkmale
- Standard: 60mm Blendenprofil
- Optional: 100mm Blendenprofil
- Blendenprofile sind auf das Breitenprofil aufgeklippt und lassen sich entfernen

Mehrfeldrige Anlagen
- Die Blendenprofile werden feldübergreifend bereitgestellt, um ein ästhetisch ansprechendes Erscheinungsbild zu gewährleisten
- Auf Feldbreite zugeschnittene Blenden sind auf Anfrage verfügbar

Technische Beschreibung
Das Produkt AN sowie der ANS sind standardmässig mit 60 mm Blenden ausgestattet.
Zusätzlich zu unseren standardmässigen 60 mm hohen Blenden bieten wir optional auch eine 100 mm Blende an.

Alle angegebenen Preise gelten für die 60er Blende
Die Preise für Felder mit 100er Blende sind auf Anfrage erhältlich

Alle Lösungen können kundenspezifisch für die 100er Blende angepasst werden

60er Blende



100er Blende



ANS

Wenn die Technik mächtig ist:
Die ANS ist der Schrank für schwere Einbauten. Massgeschneidert, anreihbar über mehrere Felder und jederzeit mit dem Produkt AN kombinierbar. Für ein aufgeräumtes Gesamtbild auch bei heterogenen Anlagen.

Perfekt angepasst an die Raumverhältnisse, ist der ANS eine zuverlässige Grösse für schwere Einbauten im Indoorbereicht. Ein breites Zubehörsortiment sorgt für Flexibilität und die optimale Aufbewahrung Ihrer Technik.

Mehr solide:
Wo das Produkt AN ausgelegt ist für Einbaugewichte bis 600 kg, fängt es beim ANS erst an. Dieser ist ausgelegt für Einbaugewichte bis 1000 kg. Mehr Informationen zu den möglichen Einbaugewichten in den Technischen Daten.



Technische Masszeichnungen Seite 88

Einzel- und Reihenschrank

Grundausstattung, Material und Oberfläche

- Schrankgerüst Aluminium roh
- Tür (en) Aluminium Pulverbeschichtet
- Dachblech Aluminium roh
- Rückwand Aluminium roh
- Blendprofile Aluminium Pulverbeschichtet
- inkl. Schrankschlüssel
- inkl. Zellenverbindungset



Schutzgrad

- IP 40 nach EN 60529
- IP 54 nach EN 60529
- IK 09 nach EN 62262

Zertifizierung

- Leergehäuse für Niederspannungs-Schaltgerätekominationen nach EN 62208

Merkmale

- Schrankgerüst umlaufend mit Befestigungsebenen
- Türbandung standardgmässig rechts, auf links wechselbar
- Tür (en) mit 2 Verstärkungsprofilen mit Befestigungsebenen
- Schliessung 3-Punkt mit Bestätigung 4-kant 6mm
- Dachblech mit Kabeldurchführungsöffnungen und Kunststoff-Abdeckung
- Rückwand verschraubt
- Blendenprofile 60mm, vorne oben und unten
- Anreihbar mit dem Produkt AN

Mindestabmessungen

Breite	200mm	in 1-mm-Schritten
Höhe	500mm	in 1-mm-Schritten
Tiefe	200mm	in 1-mm-Schritten

Identisch mit Produkt AN

- Türe
- Türausbau
- Rückwand
- Seitenwand
- Sockel
- Einführungsplatten für Dach- und Bodenblech
- Zubehör
- Blenden 60er und 100er

Gleiches Prinzip aber andere Abmessungen als Produkt AN

- Dachblech
- Bodenblech
- Montageplatte
- Tablar und Schublade

SPEZIALSCHRANK

KUNDENSPEZIFISCHE LÖSUNGEN

Unsere Kunden sind Spezialisten mit hochkomplexen Aufgaben. Wir unterstützen Sie bei der Realisierung anspruchsvoller Projekte, indem wir individuelle, auf Ihre Anforderungen abgestimmte Gehäusesysteme entwickeln. Mit unserer jahrzehntelangen Erfahrung im Gehäusebau und unserer Kompetenz in Sachen Klimatisierung begleiten wir fachkundig und weitsichtig bei der Planung und Realisierung. Am Ende steht immer eine tragfähige Lösung.



Spezialschrank







Mindestabmessungen

Breite	200mm	in 1-mm-Schritten
Höhe	500mm	in 1-mm-Schritten
Tiefe	200mm	in 1-mm-Schritten

!Technische Lösung ausserhalb unseres Standardangebotes auf Anfrage

Oberlächenbeschichtung

- Andere RAL Farben (ausserhalb der Almatec Farbkarte) und NCS Farbtöne
- Zweifarbige Schrankabdeckungen (z.B. Türe innen Gelb, aussen Rot)
- Andere Oberflächenstruktur, z.B.: glatt, feinstruktur,...

Tür und Wandbestückung

- Mehrteilige Wände und Türe in der Höhe
- Türen statt Rückwand oder Seitenwand
- Steckbare Türen
- Schutzbalken
- Servicetüren

Innenausbau

- Montageplatten: mehrteilig oder Teilabmessungen, in vorgezogenere Einbauposition oder schiebbar, mit Ausschnitten und Gewinden
- Profilaufrostung
- Innentüren und Schrankunterteilungen

19-Zoll-Technik

- ETSI Raster statt 19-Zoll-Raster
- Gewindeleiste statt Käfigmuttern



19-Zoll-Schwenkrahmen

- in der Tiefe zurückgesetzt
- nur Teilhöhen möglich
- Schwenkrahmen eingemittet

Sockel und Boden

- Mehrteilige Bodenblech mit Teilungen nach Mass
- Bodenblech mit Öffnungen und Kabeleinführungen gemäss Kundenangaben
- Lenkrollen
- Spezialsockel mit kundenspezifischen Abmessungen und Ausschnitten aus Blechabwicklung

TECHNISCHE DATENBLÄTTER



Explosionsansicht

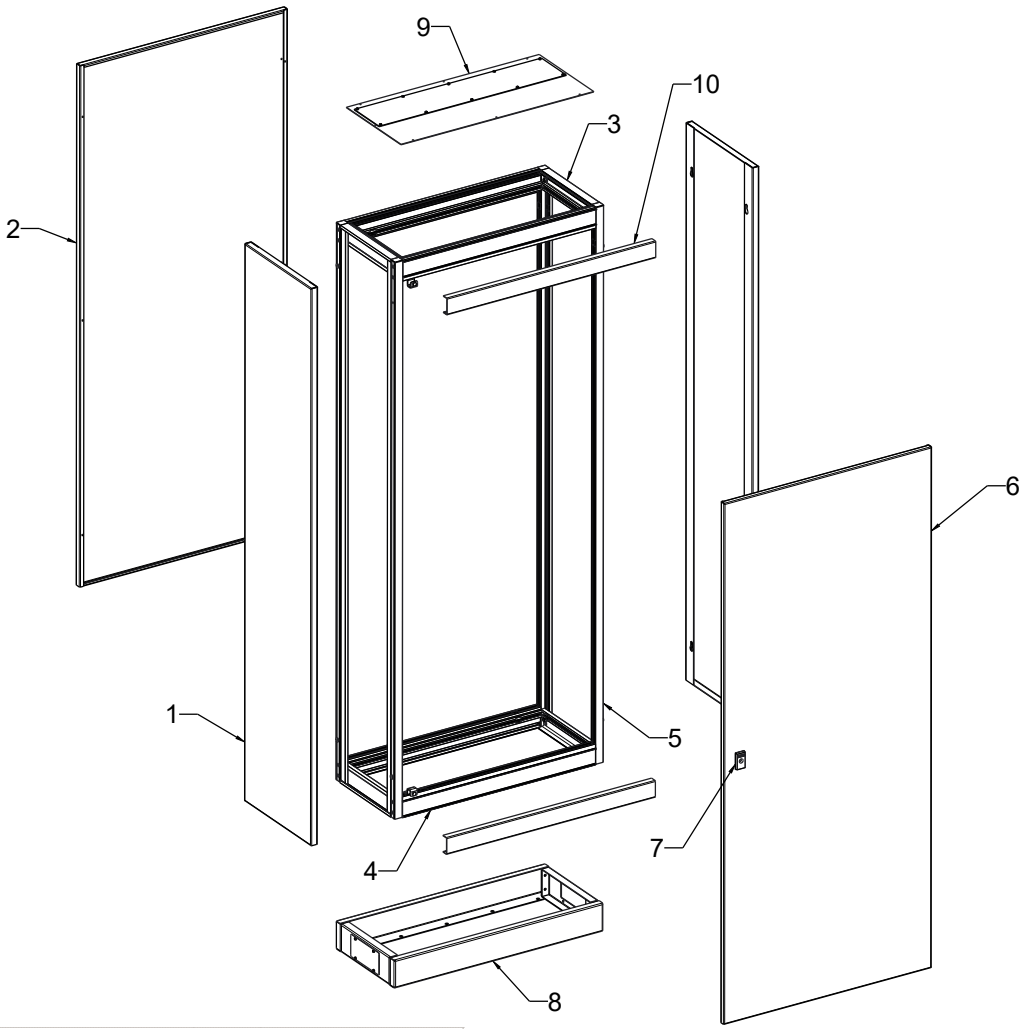

Erklärung			
1	Seitenwand	6	Türe
2	Rückwand	7	Schloss
3	Tiefenprofil	8	Sockel
4	Breitenprofil	9	Dach
5	Eckpfosten	10	Blenden

TECHNISCHE DARSTELLUNGEN

Aussenabmessungen

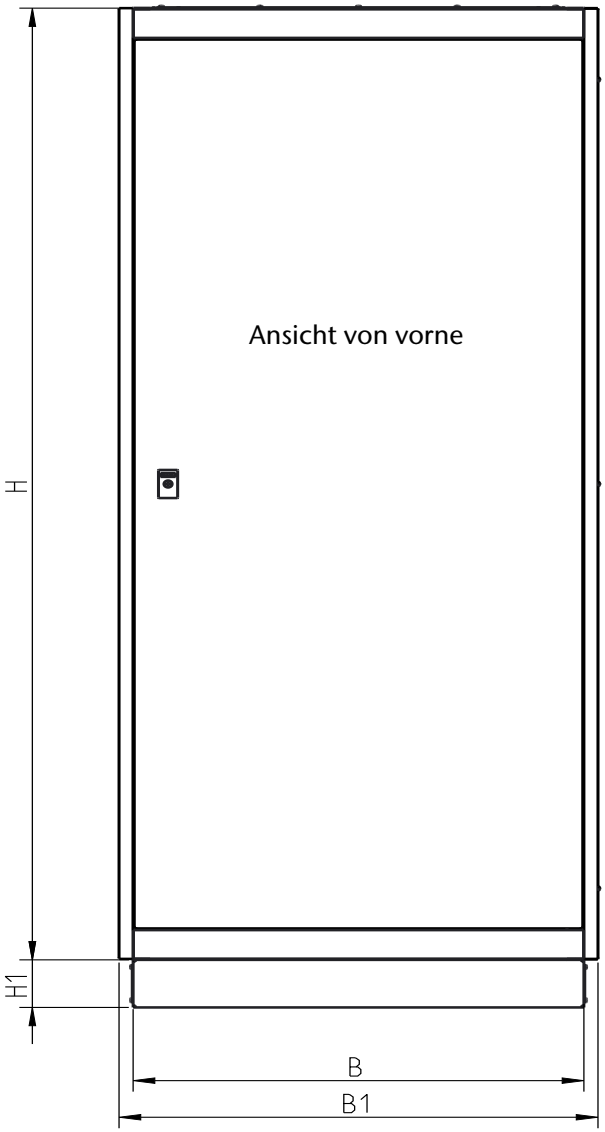

Ansicht von vorne

Seitenansicht von links

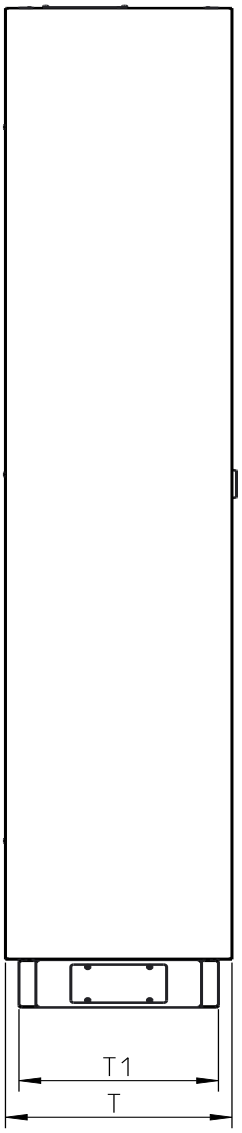

B	Feldbreite = Sockelbreite
H	Feldhöhe
T	Feldtiefe
B1	B + 50 = Breite mit Seitenwände
H1	Sockel Höhe
T1	Sockel Tiefe -46

Einbaumasse Typ AN

Ansicht von vorne

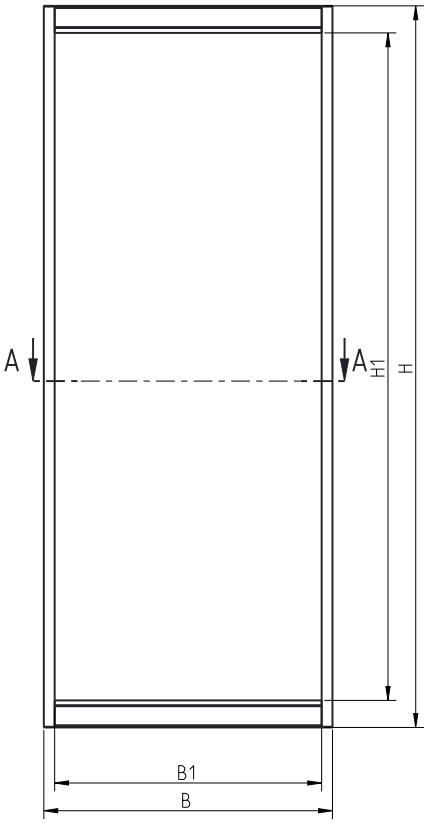

Ansicht von oben

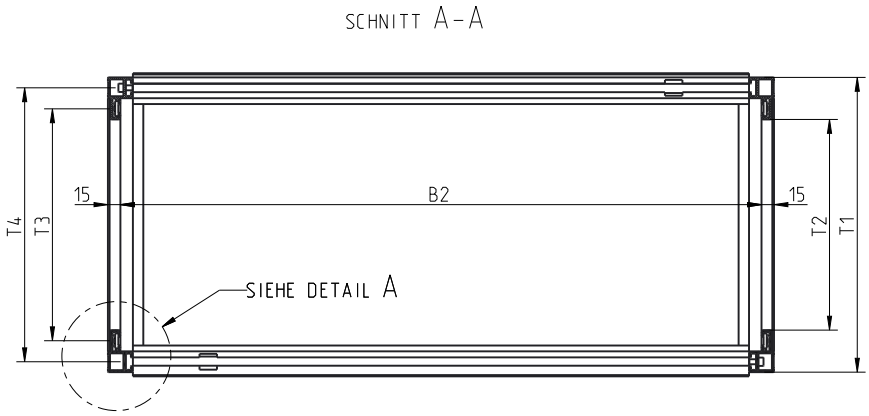

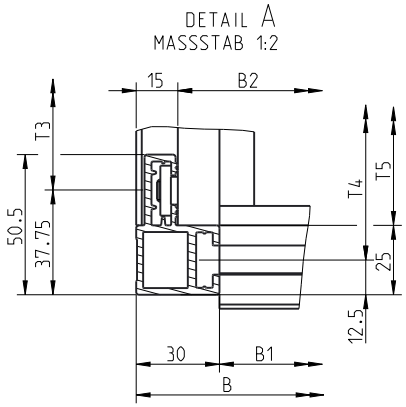

B Feldbreite

H Feldhöhe

T Feldtiefe

B1 B-60 = Lichte Breite

B2 B-30 = max.Einbaubreite

H1 H-150 = Lichte Höhe

T1 T-46 = Ständermass ohne Türe und Rückwand

T2 T-147 = Lichte Tiefe

T3 T-121.5 = Einbaumass zur Aufrostung

T4 T-71 = Einbaumass zur Aufrostung

T5 T-96 = Zuschnitt zur Aufrostung

Stahl-Sockel, Höhe 100mm

Aussenabmessungen

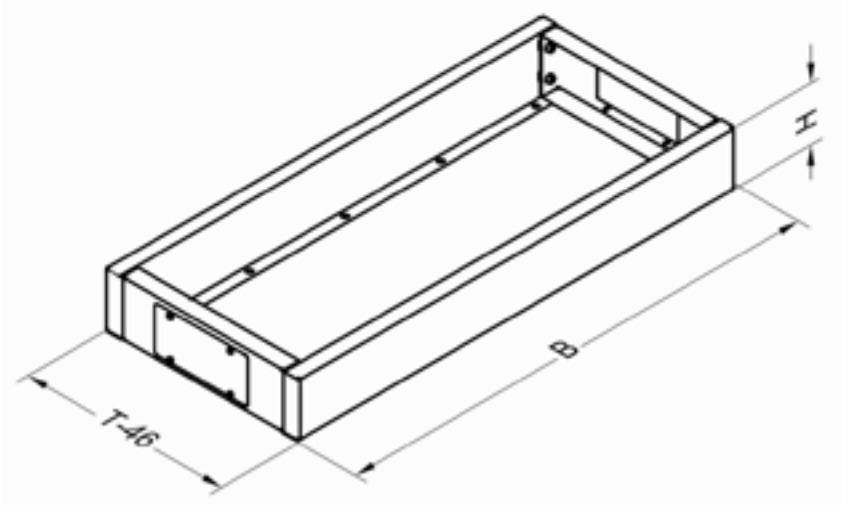

B	Sockelbreite = Feldbreite
H	Sockelhöhe = 100mm
T	Feldtiefe

Sockelbefestigung

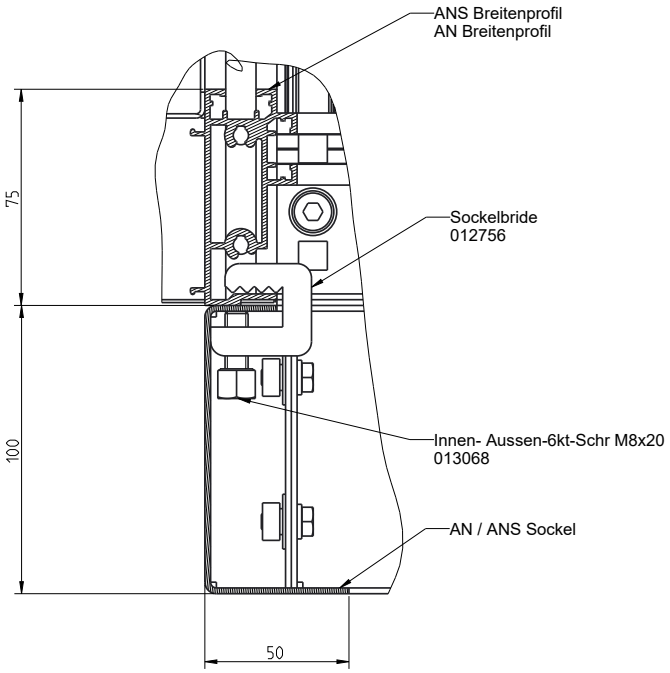

Bodenbefestigungsbohrungen

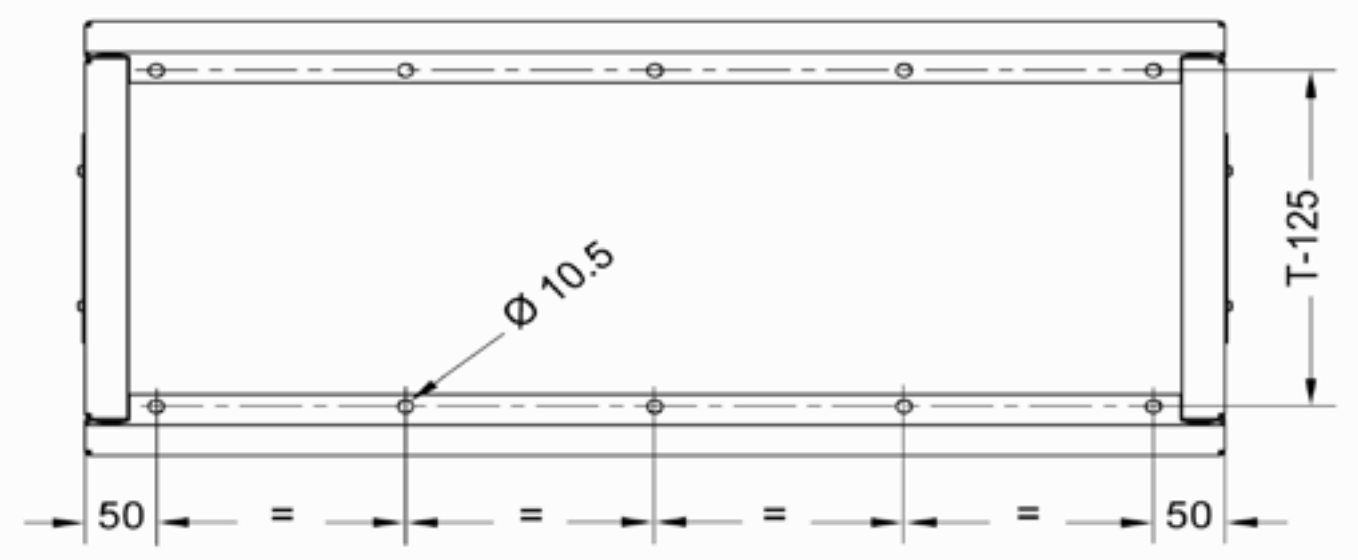

Aluminium Sockel

Sockbefestigungen und Abmessungen

Aluminium-Sockel Höhe 50/80/100

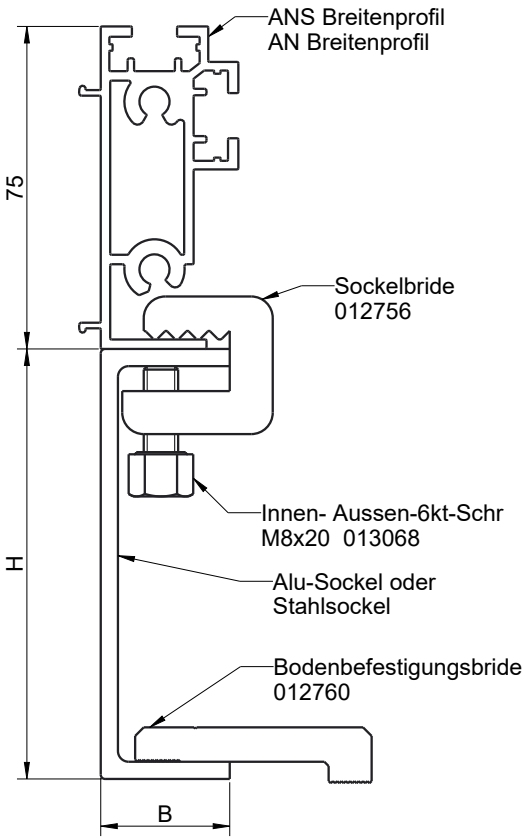

Aluminium-Sockel Höhe 200

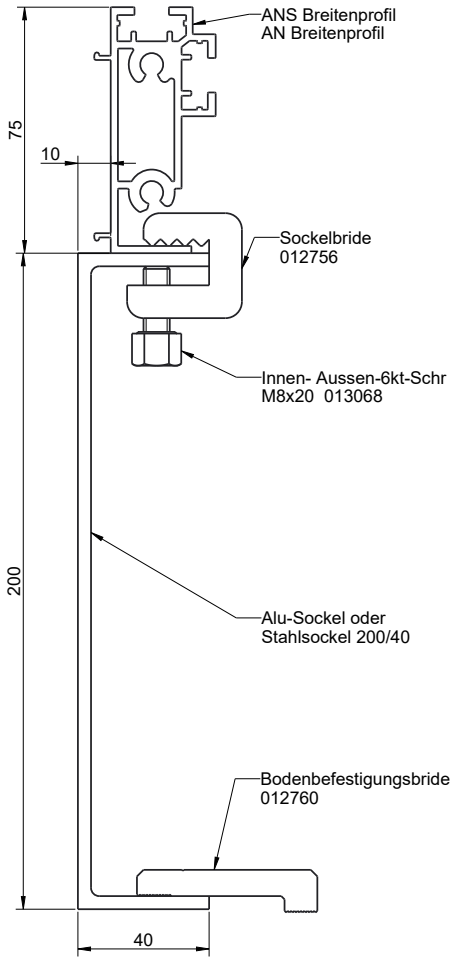

Sockeltypen		
Höhe	Breite	Zuschnittmass Sockel Tiefe
50	30	Feldtiefe -46 Feldbreite = Sockelbreite
80	30	
100	30	
200	40	Feldtiefe -26 Feldbreite = Sockelbreite

TECHNISCHE DARSTELLUNGEN

Stahl Sockel unterfahrbar, Höhe 100mm

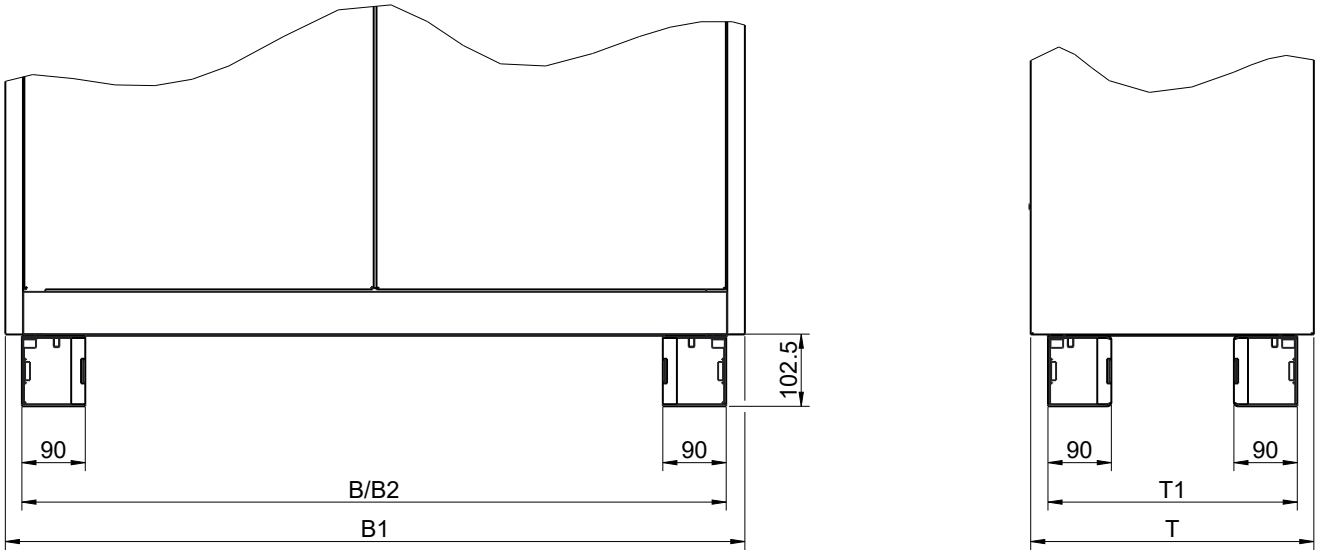

B	Feldbreite = Sockelbreite
T	Feldtiefe
B1	B+50 = Feldbreite mit Seitenwänden
T1	T-46
T2	T-196 = Abstand zwischen den Bodenbefestigungsbohrungen in der Tiefe
B3	B-150 = Abstand zwischen den Bodenbefestigungsbohrungen in der Breite



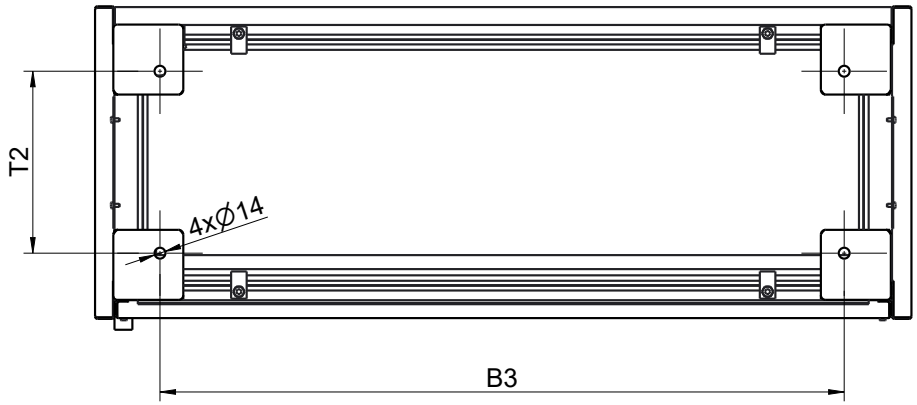

Hohlboden Sockel

H min. 265mm

H1 min.50mm

H2 nivellierbar um 30mm

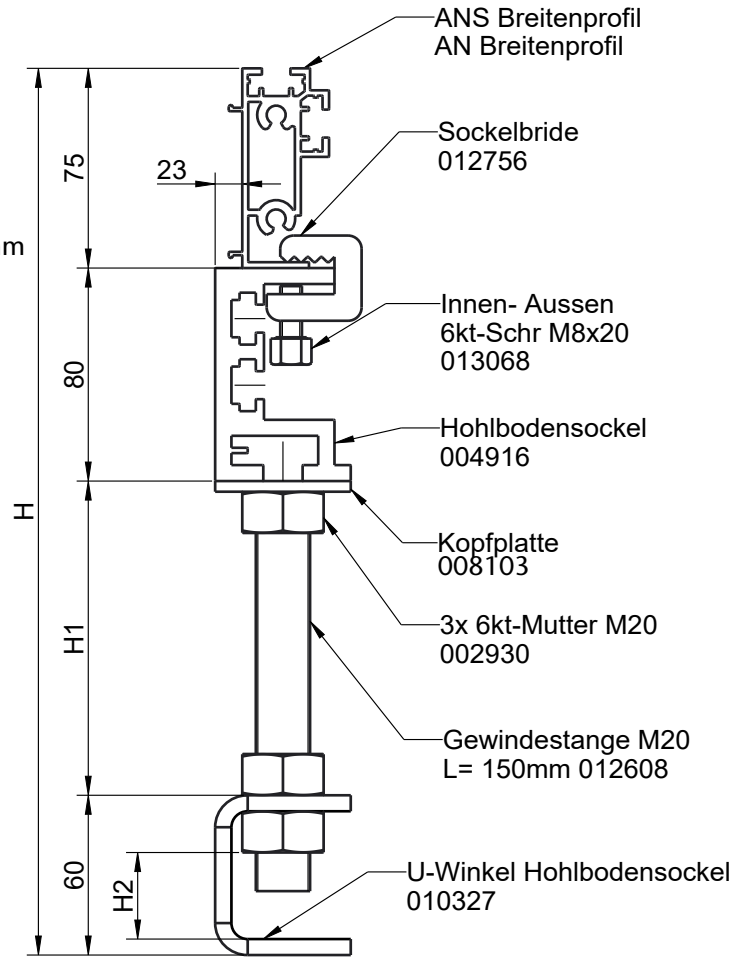

Zuschnittmass Holbodensockel
Feldtiefe = Sockeltiefe
Feldbreite = Sockeltiefe

Tür 1-/2-flüglig

Ansicht von innen, Türe mit Schloss

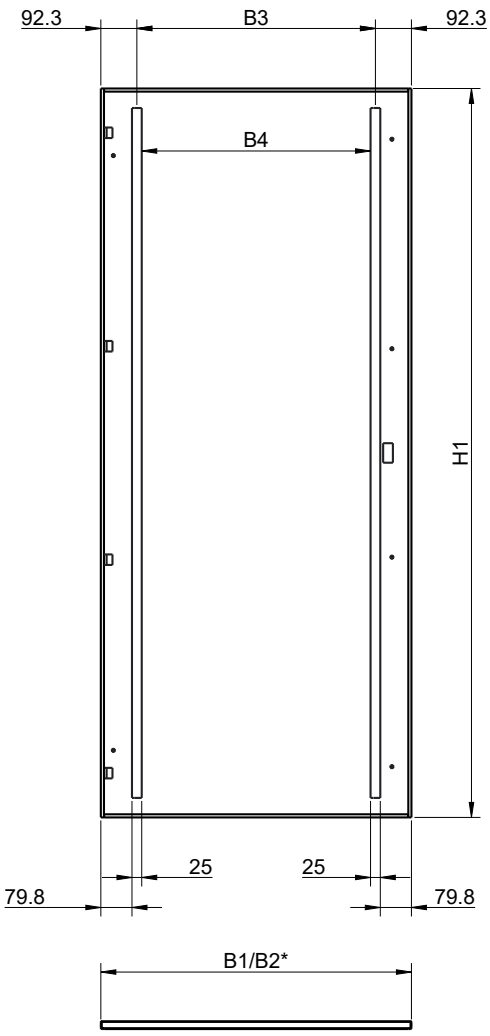

Ansicht von innen, Türe ohne Schloss

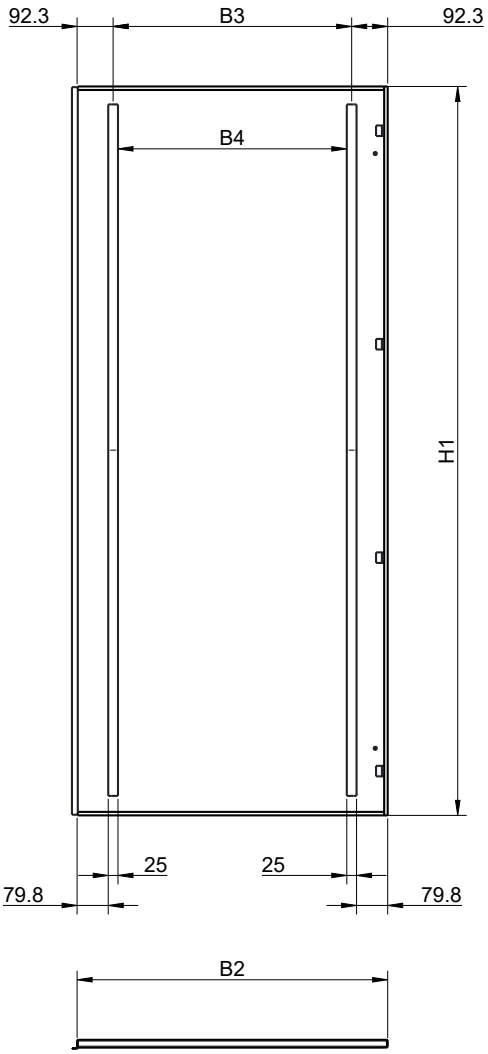

B	Feldbreite
H	Feldhöhe
B1	B-4 = Breite 1-flüglige Türe
B2	(B/2)-4 = Breite 2-flüglige Türe
B3	B-188.6 = Abstand Mitte - Mitte Verstärkungsprofilen
B4	B-213.6 = Abstand zwischen den Verstärkungsprofilen
H1	H-132 = Höhe Türe

Tür mit Ausschnitt 1-/2-flüglig

Türe mit Glasauschnitt mit Schloss

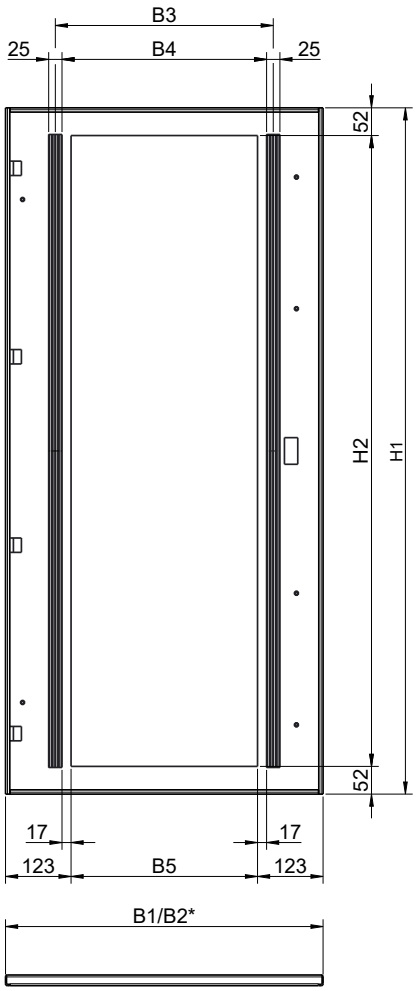

Türe mit Glasauschnitt ohne Schloss

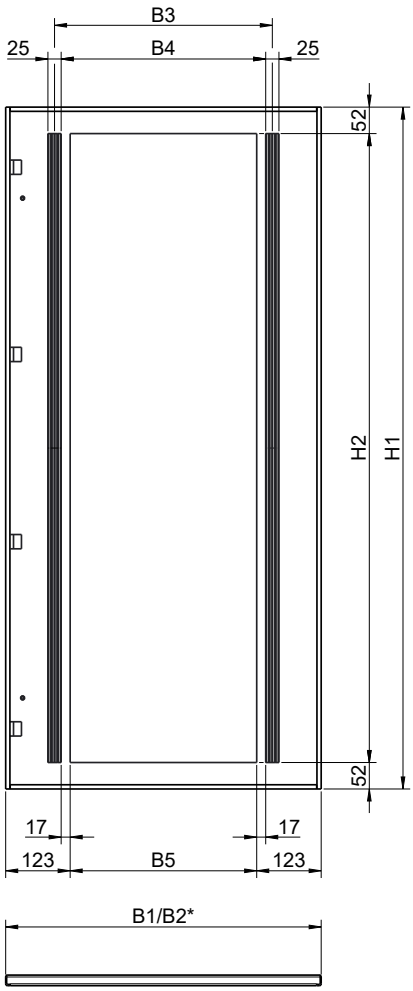

B	Feldbreite
H	Feldhöhe
B1	B-4 = Breite 1-flüglige Türe
B2	(B/2)-4 = Breite 2-flüglige Türe
B3	B-191 = Abstand Mitte - Mitte Verstärkungsprofilen
B4	B-216 = Abstand zwischen den Verstärkungsprofilen
B5	B-250 = Breite Ausschnitt
H1	H-132 = Höhe Türe

Tablar abklappbar, Tablar steckbar

Abmessungen Tablar abklapbar

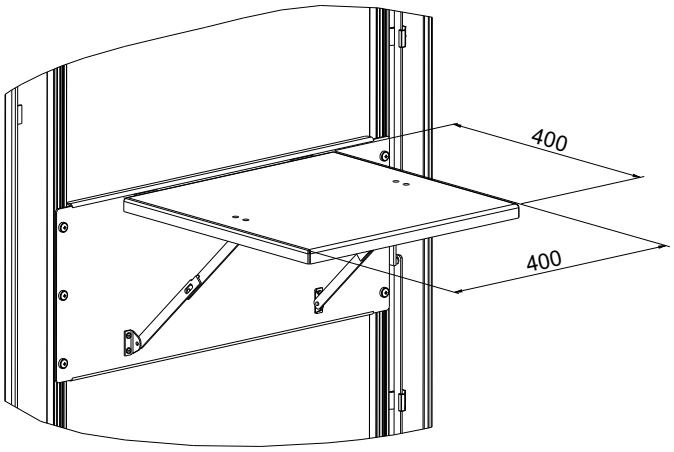

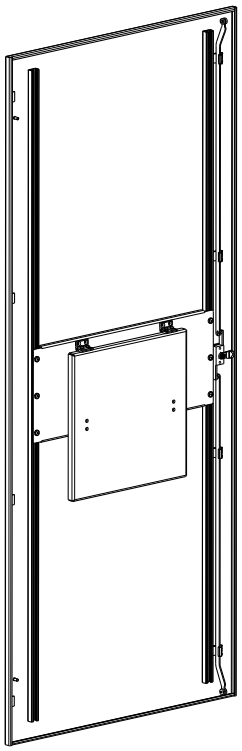

Abmessungen Tablar steckbar

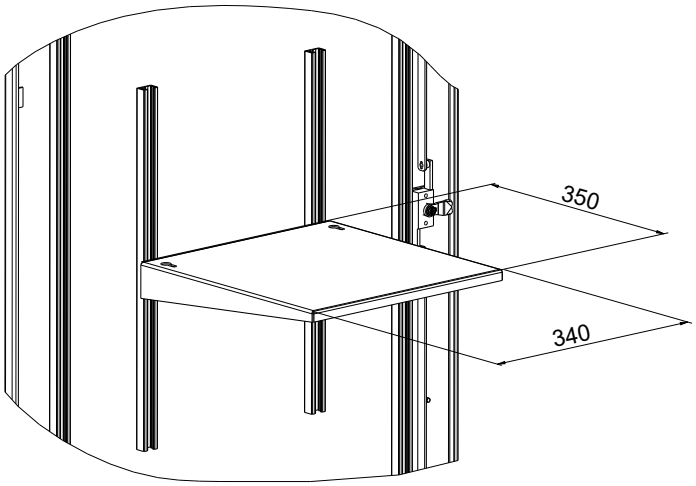

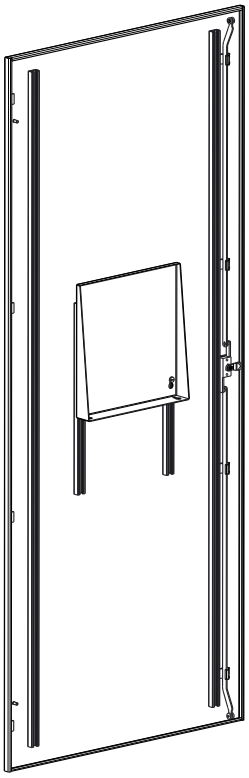

Dachblech, Anzahl und Grösse der Ausschnitte

Dach mit 2 Ausschnitten

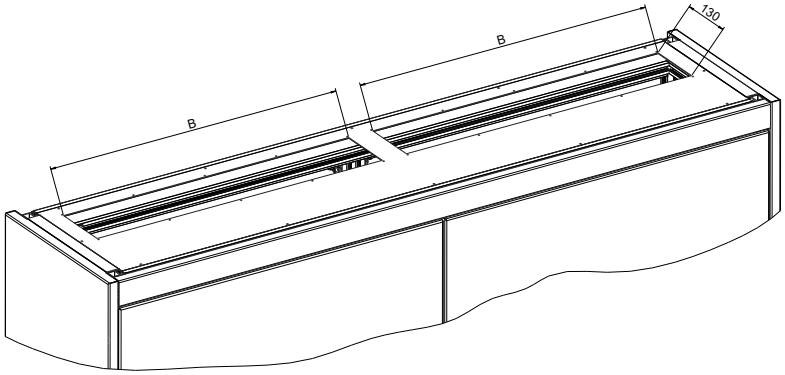

Feldbreite	Anzahl	Breite (B)	Tiefe*
400	1	300	130
500	1	400	130
600	1	500	130
700/750	1	600	130
800/850	1	700	130
900/1000	1	800	130
1100/1150	2	400	130
1200/1300	2	500	130
1400/1500/1550	2	600	130
1600/1700	2	700	130
1800/1900	2	800	130
2000	3	600	130

*Für Spezialschränke mit Tiefe <300mm beträgt die Schlitzgrösse 80mm
Die Schlitzabdeckung erfolgt Standardmässig mit der Kunststoff Einführungsplatte

Dach mit 1 Auschnitt

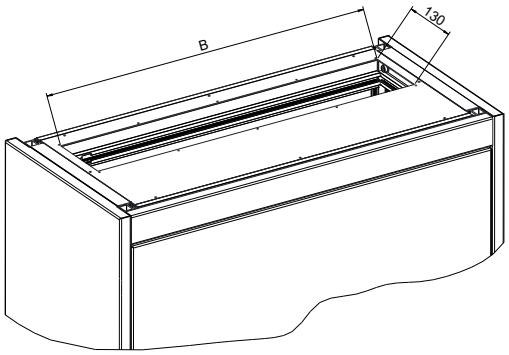

Dachblech Feldbreite 400-1000mm, Detailmasse

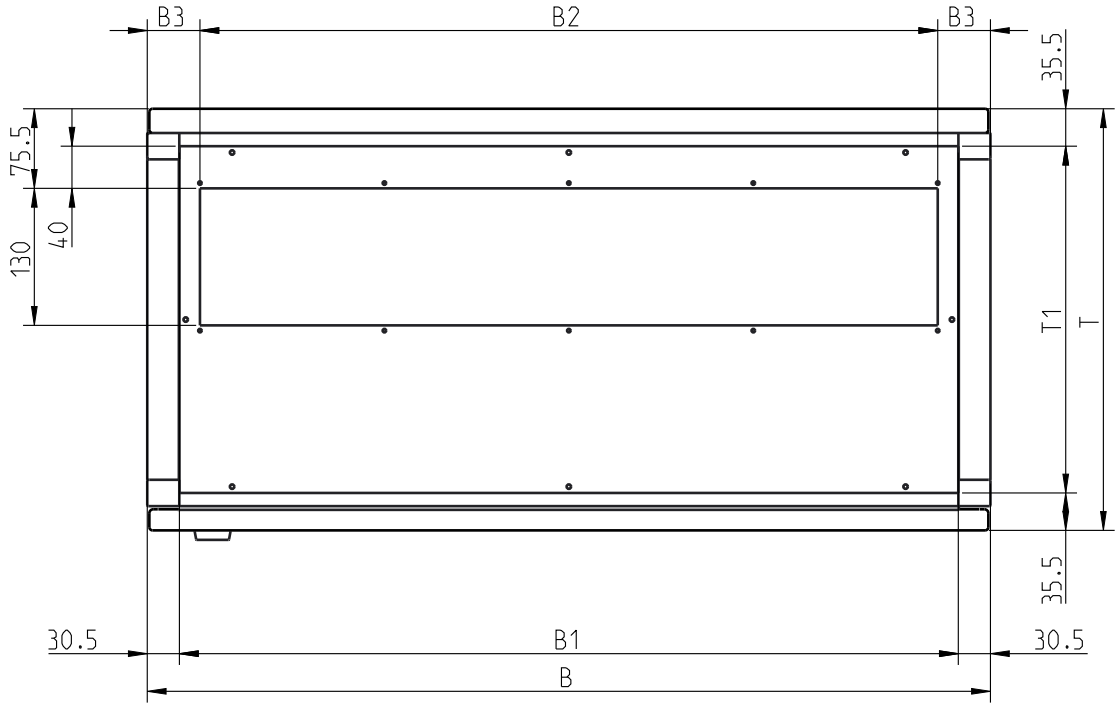

B	Feldbreite
T	Feldtiefe
B1	B-61 = Dachbreite
B2	Ausschnittbreite
B3	Abstand bis zum Ausschnitt
B4	Abstand zwischen den Ausschnitten
T1	T-71 = Dachtiefe

B	B1	B2	B3
400	339	300	50
500	439	400	50
600	539	500	50
700	639	600	50
750	689	600	75
800	739	700	50
850	789	700	75
900	839	800	50
1000	939	800	100

Dachblech Feldbreite 1100-1900mm, Detailmasse

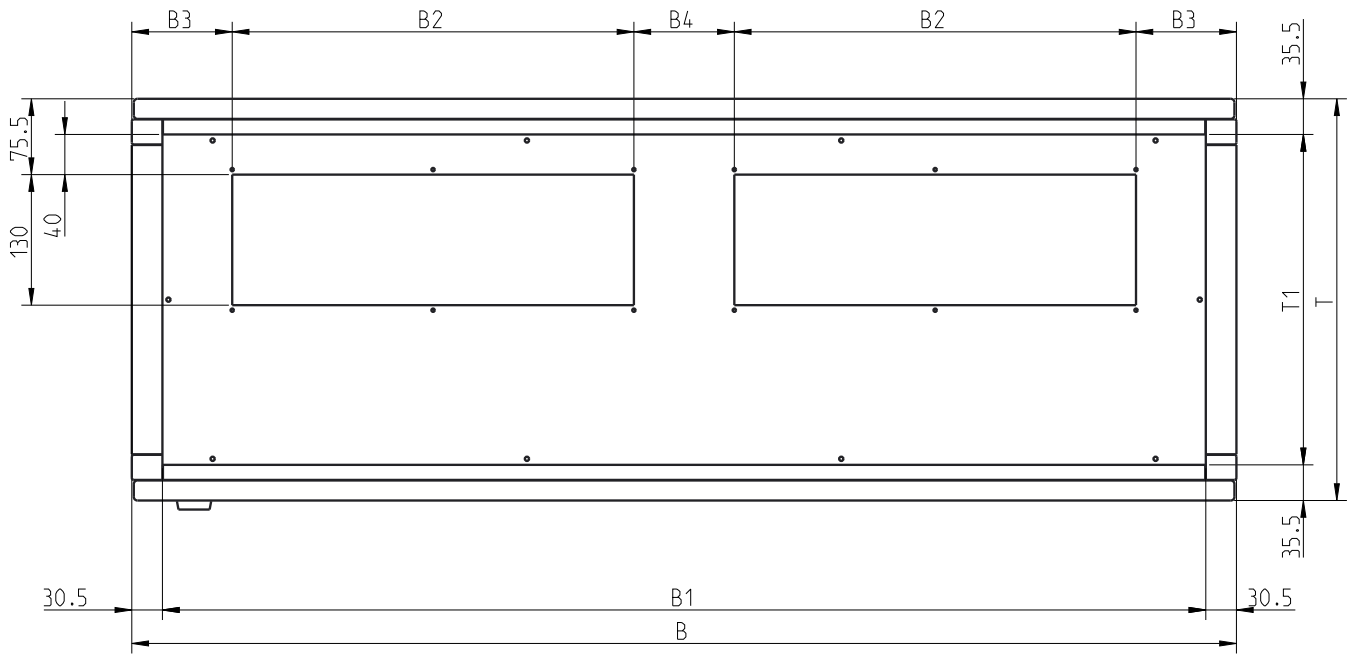

B	Feldbreite
T	Feldtiefe
B1	B-61 = Dachbreite
B2	Ausschnittbreite
B3	Abstand bis zum Ausschnitt
B4	Abstand zwischen den Ausschnitten
T1	T-71 = Dachtiefe

B	B1	B2	B3	B4
1100	1039	400	100	100
1150	1089	400	100	150
1200	1139	500	70.5	59
1300	1239	500	100	100
1400	1339	600	70.5	59
1500	1439	600	100	100
1550	1489	600	100	150
1600	1539	700	70.5	59
1700	1639	700	100	100
1800	1739	800	70.5	59
1900	1839	800	100	100

Dachblech Feldbreite 2000, Detailmasse

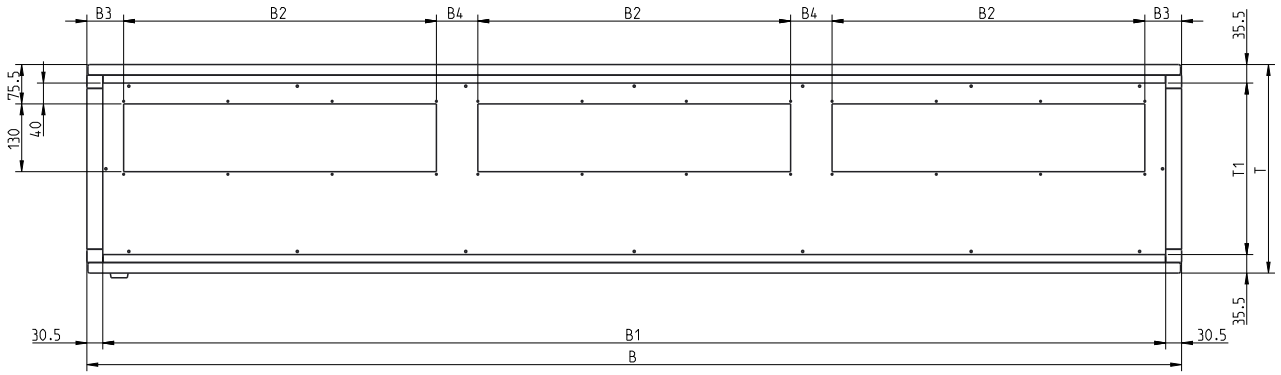

B	Feldbreite
T	Feldtiefe
B1	B-61 = Dachbreite
B2	Ausschnittbreite
B3	Abstand bis zum Ausschnitt
B4	Abstand zwischen den Ausschnitten
T1	T-71 = Dachtiefe

B	B1	B2	B3	B4
2000	1939	600	70.5	29.5

Bodenblech, Anzahl und Grösse der Ausschnitte

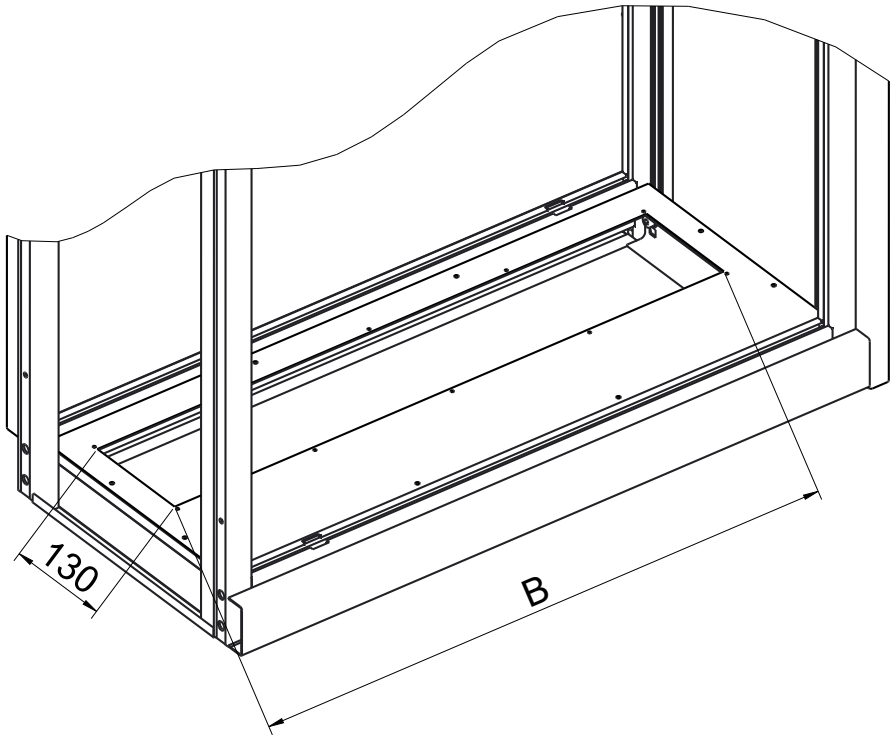

Feldbreite	Anzahl	Breite (B)	Tiefe
400	1	300	130
500	1	400	130
600	1	500	130
700/750	1	600	130
800/850	1	700	130
900/1000	1	800	130
1100/1150	2	400	130
1200/1300	2	500	130
1400/1500/1550	2	600	130
1600/1700	2	700	130
1800/1900	2	800	130
2000	3	600	130

Bodenblech 1-teilig geschlossen

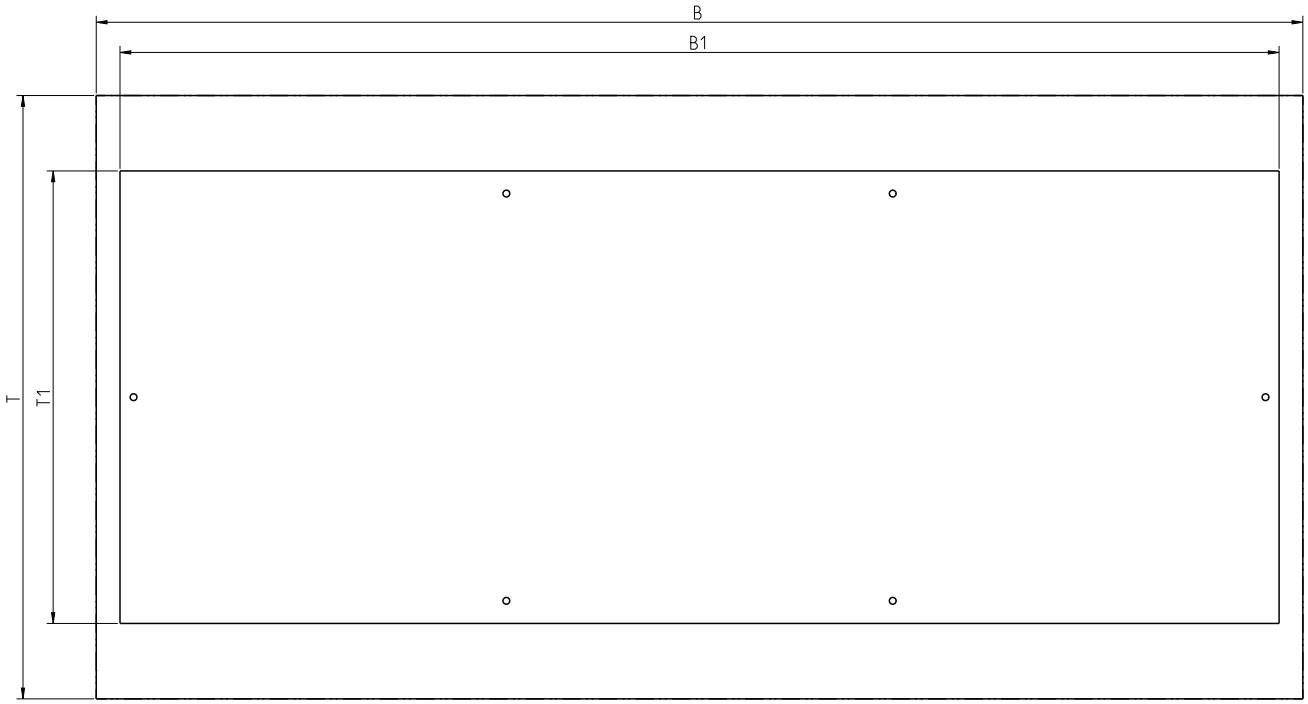

T	Feldtiefe
B	Feldbreite
B1	B-31.5 = Breite Bodenblech
T1	T-97.5 = Tiefe Bodenblech

T	T1
300	202.5
350	252.5
400	302.5
450	352.5
500	402.5
600	502.5
700	602.5
800	702.5
900	802.5
1000	902.5

Bodenblech 1-teilig mit Ausschnitt

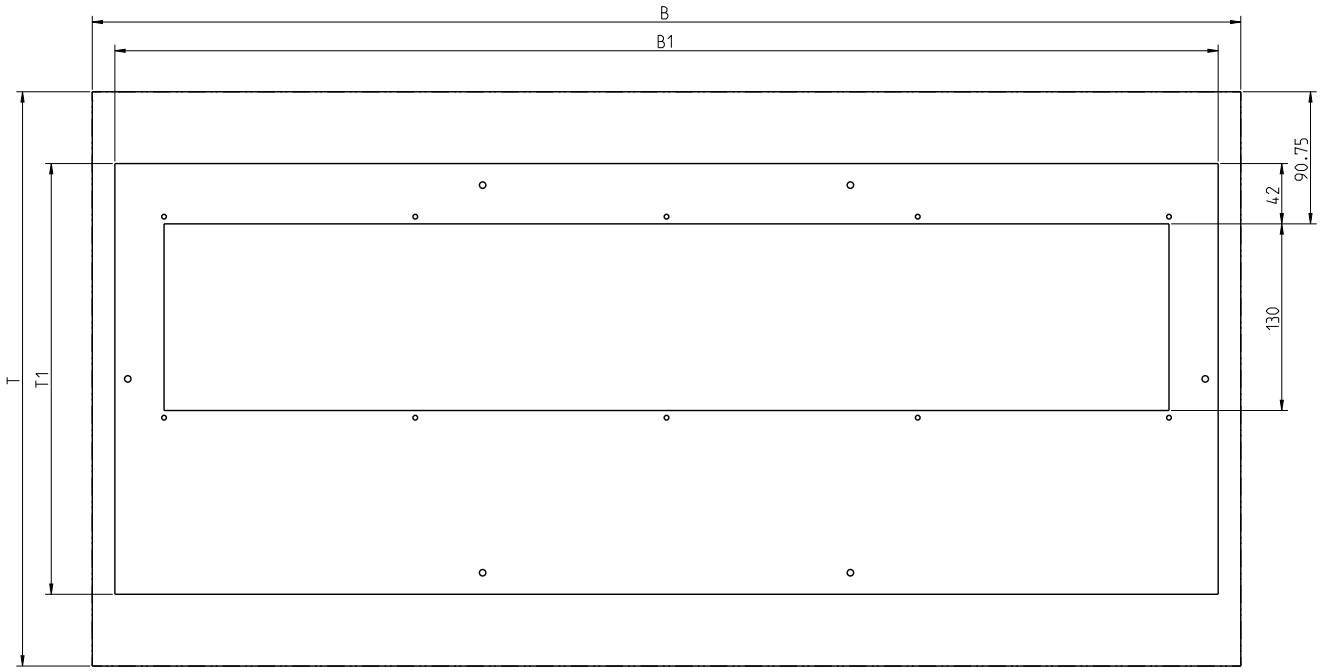

T	Feldtiefe
B	Feldbreite
B1	B-31.5 = Breite Bodenblech
T1	T-97.5 = Tiefe Bodenblech

T	T1
300	202.5
350	252.5
400	302.5
450	352.5
500	402.5
600	502.5
700	602.5
800	702.5
900	802.5
1000	902.5

Bodenblech 2-teilig geschlosssen

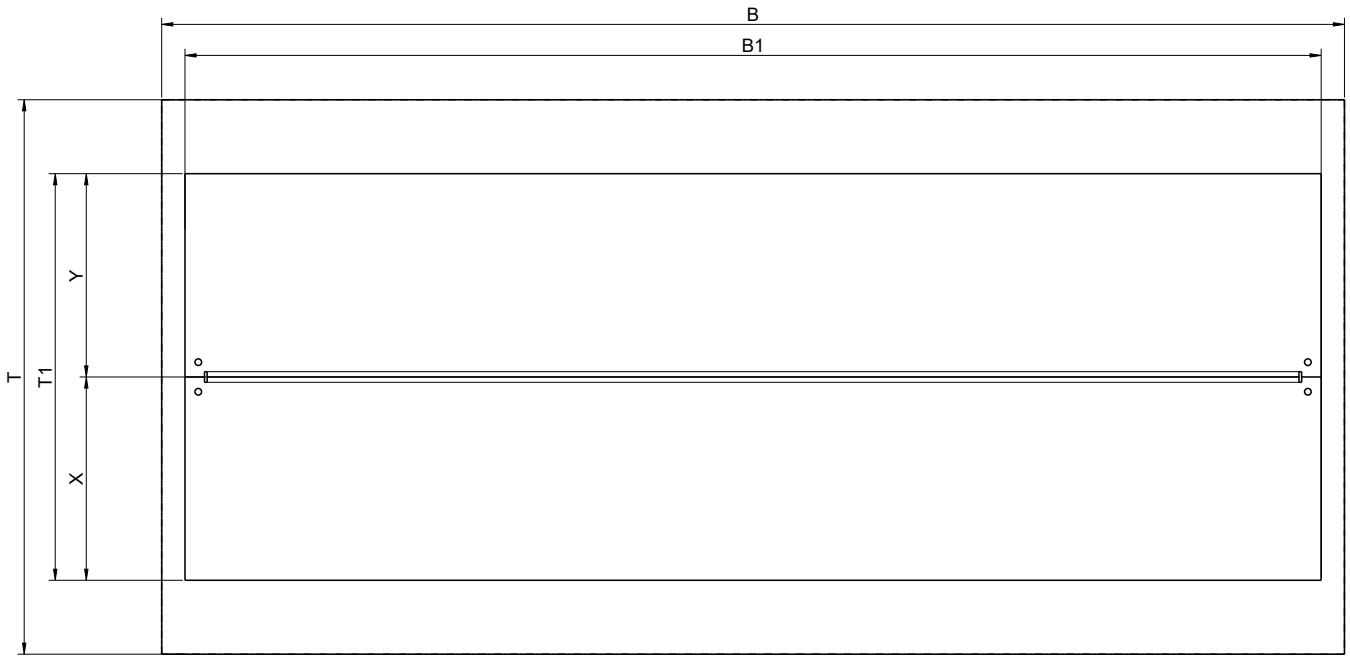

T	Feldtiefe
B	Feldbreite
B1	B-31.5 = Breite Bodenblech
T1	T-97.5 = Tiefe Bodenblech
Y	Teilung hinten
X	Teilung vorne

T	T1	X	Y
300	202.5	100	100
350	252.5	125	125
400	302.5	150	150
450	352.5	175	175
500	402.5	200	200
600	502.5	250	250
700	602.5	300	300
800	702.5	350	350
900	802.5	400	400
1000	902.5	450	450

Bodenblech 2-teilig mit Auschnitt

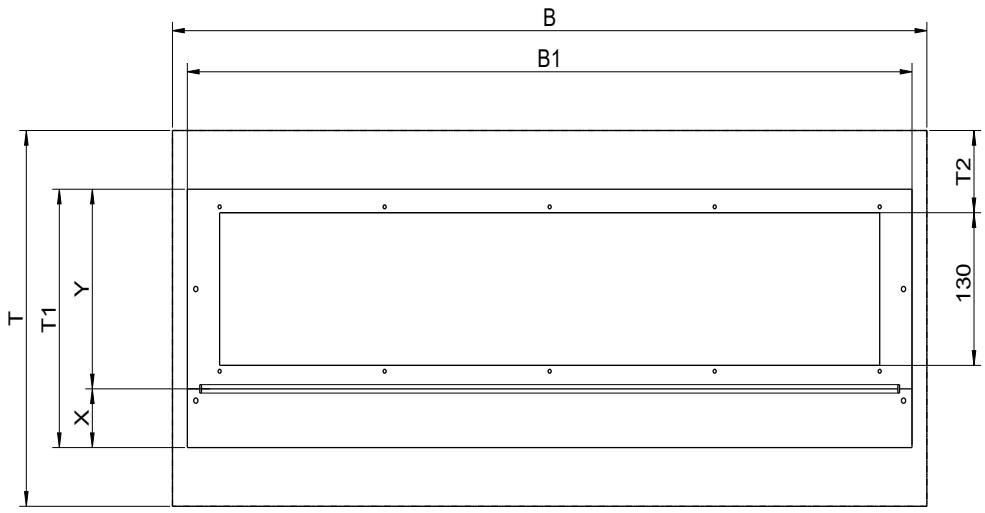

T	Feldtiefe
B	Feldbreite
B1	B-31.5 = Breite Bodenblech
T1	T-97.5 = Tiefe Bodenblech
T2	69 = Abstand Ausschnitt zu Schrank aussen
Y	Teilung hinten (Einführung)
X	Teilung vorne

T	T1	Y	X max.
400	302.5	220	80
450	352.5		130
500	402.5		180
600	502.5		280
700	602.5		380
800	702.5		480
900	802.5		580
1000	902.5		680

Bodenblech 3-teilig mit Ausschnitt

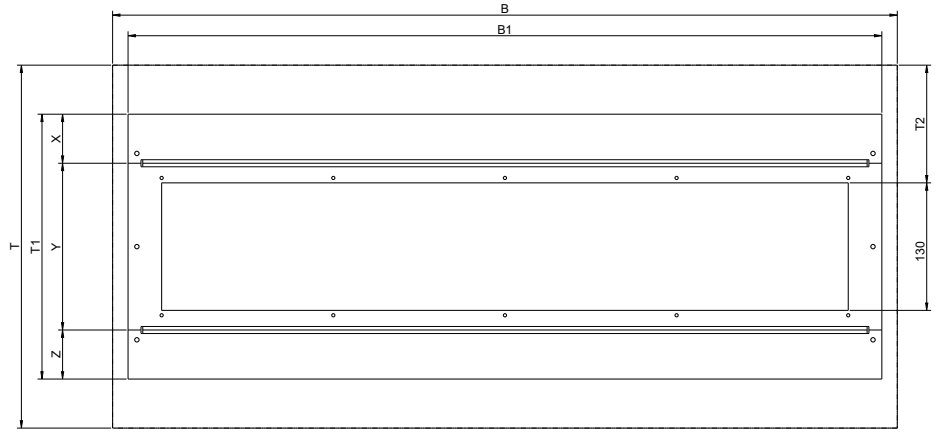

T	Feldtiefe
B	Feldbreite
B1	B-31.5 = Breite Bodenblech
T1	T-97.5 = Tiefe Bodenblech
T2	119 = Abstand Ausschnitt zu Schrank aussen
X	Teilung hinten
Y	Teilung mitte (Einführung)
Z	Teilung vorne

T	T1	X	Y	Z
400	302.5	50	170	80
450	352.5			130
500	402.5			180
600	502.5			280
700	602.5			380
800	702.5			480
900	802.5			580
1000	902.5			680

Montageplatte Flach

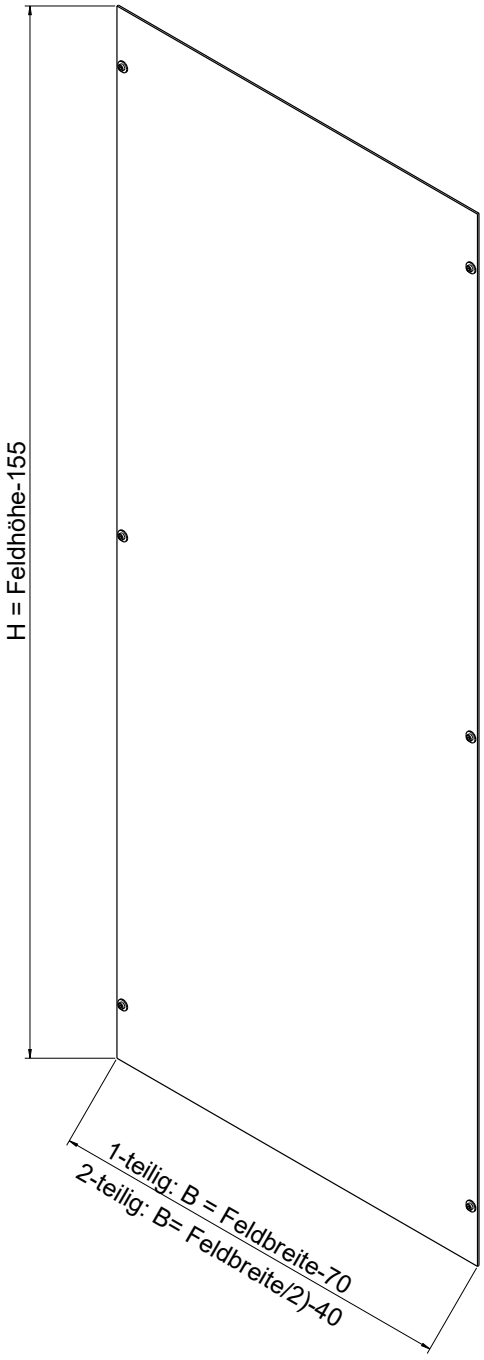

Montageplatte Doppelabbug

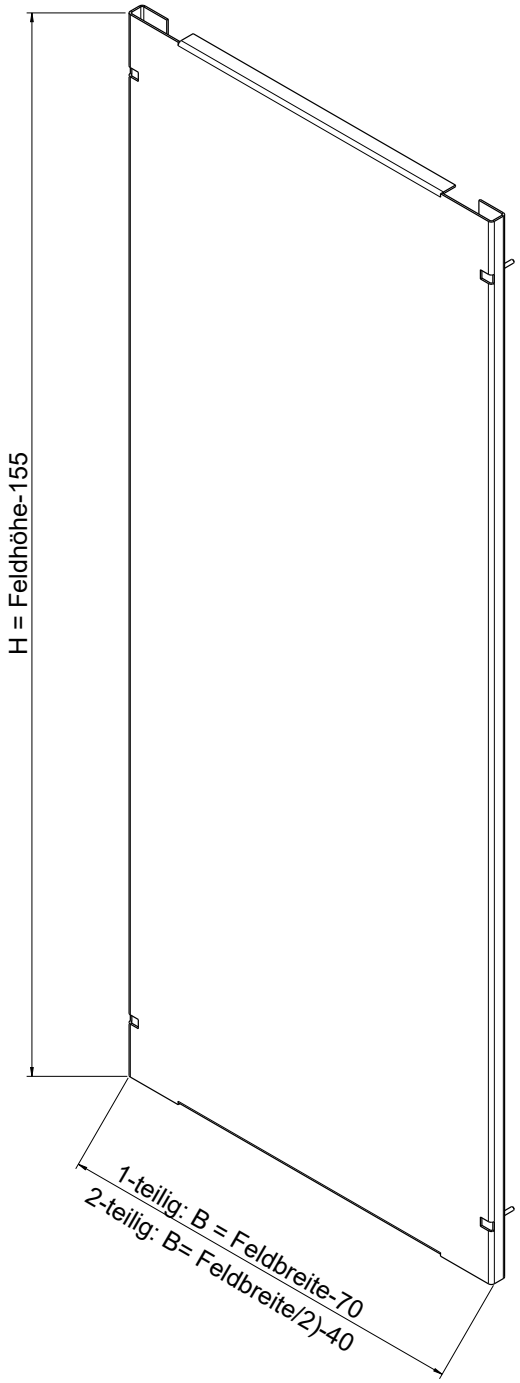

19 Zoll schiebbar, Käfigmutterprofil

Feldbreite 600-699mm, Aufbau Variante "A"

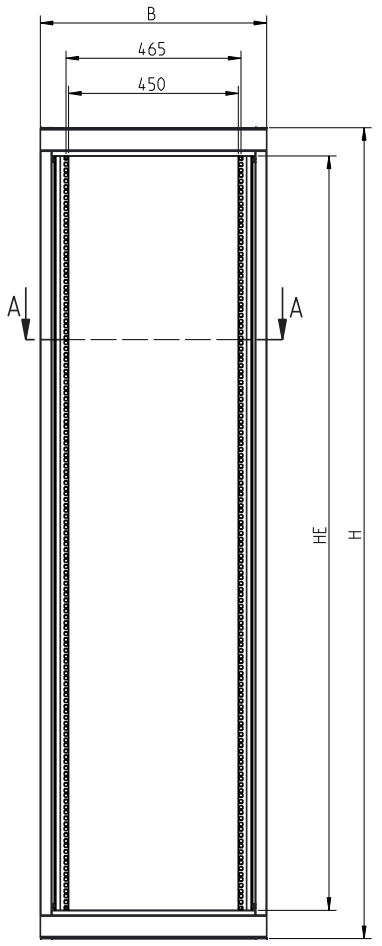

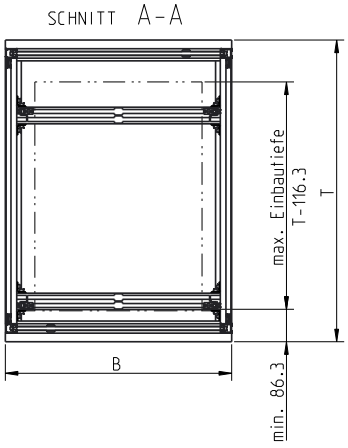

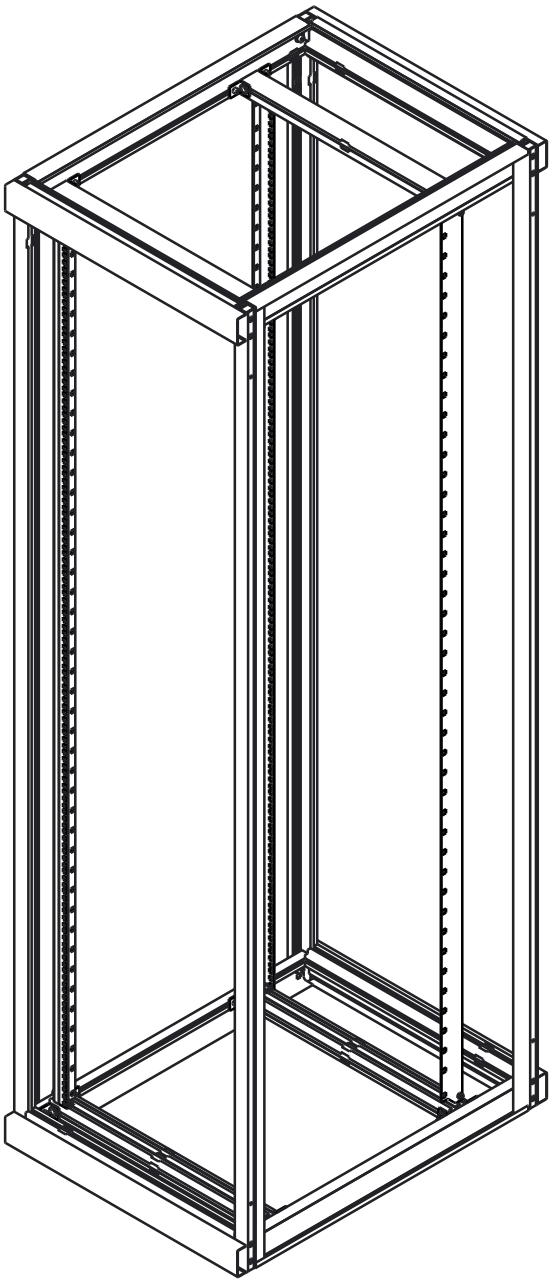

B Feldbreite

H Feldhöhe

T Feldtiefe

HE Höheneinheit = 44.45mm

19 Zoll schiebbar, Käfigmutterprofil

Feldbreite ab 700mm, Aufbau Variante "B"

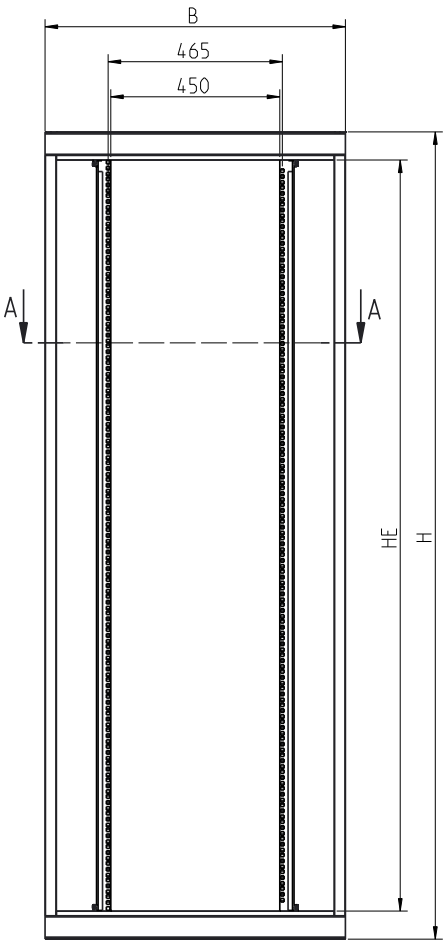

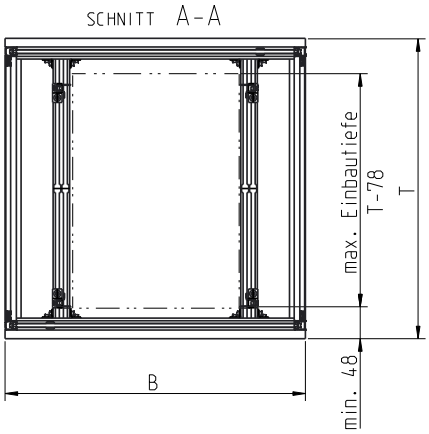

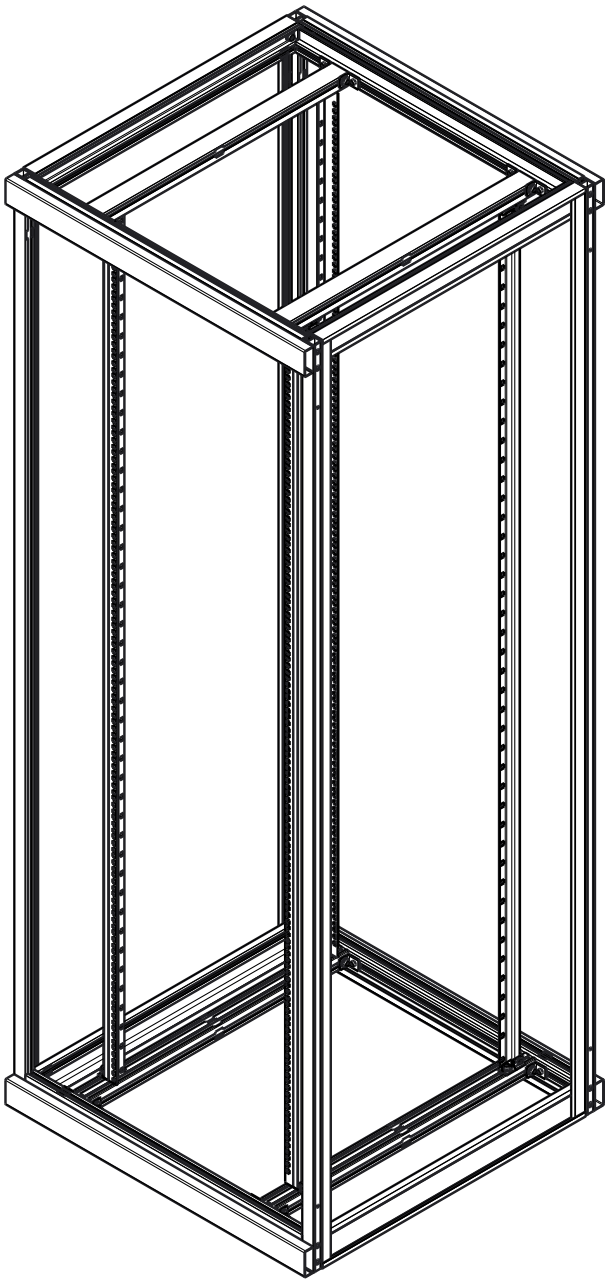

B	Feldbreite
H	Feldhöhe
T	Feldtiefe
HE	Höheneinheit = 44.45mm

19 Zoll Käfigmutterwinkel

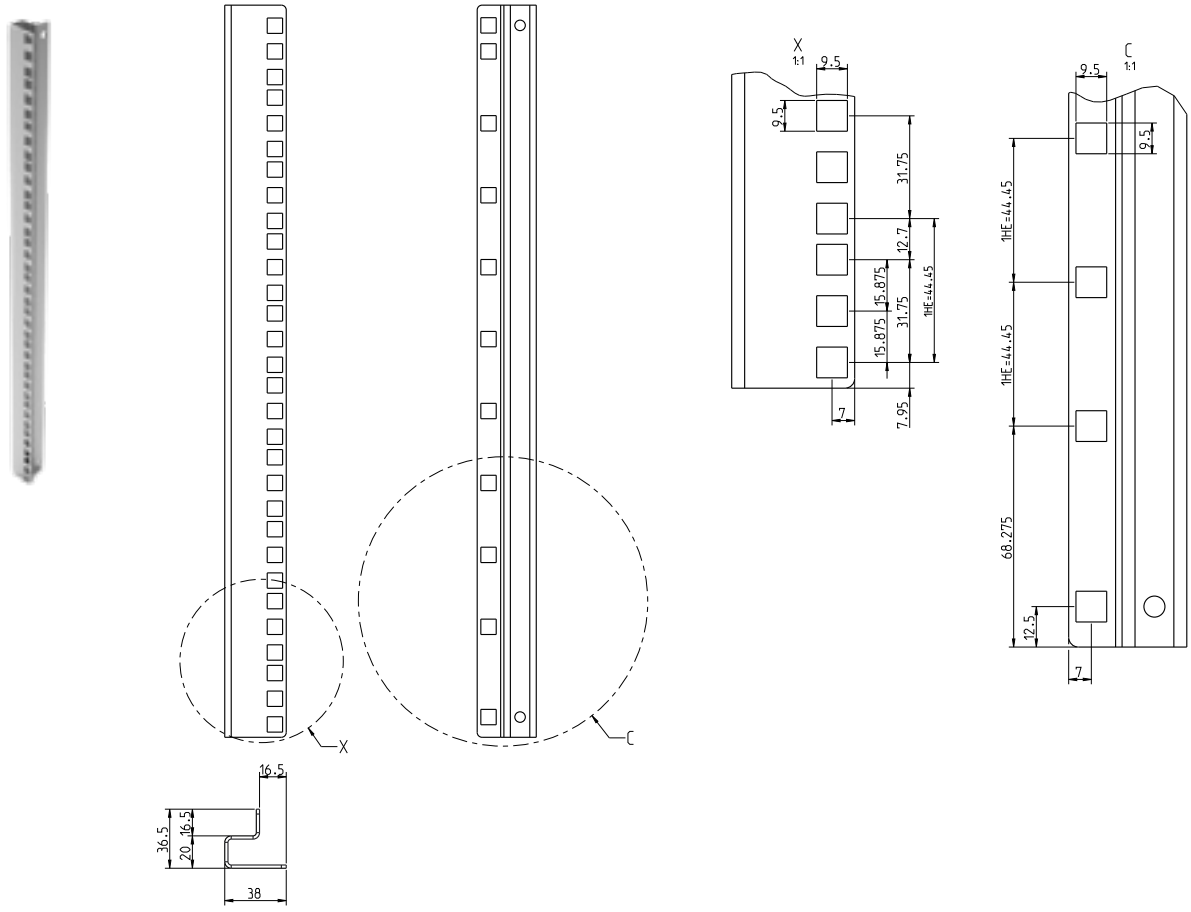

19 Zoll Schwenkrahmen, Gewindeleisten

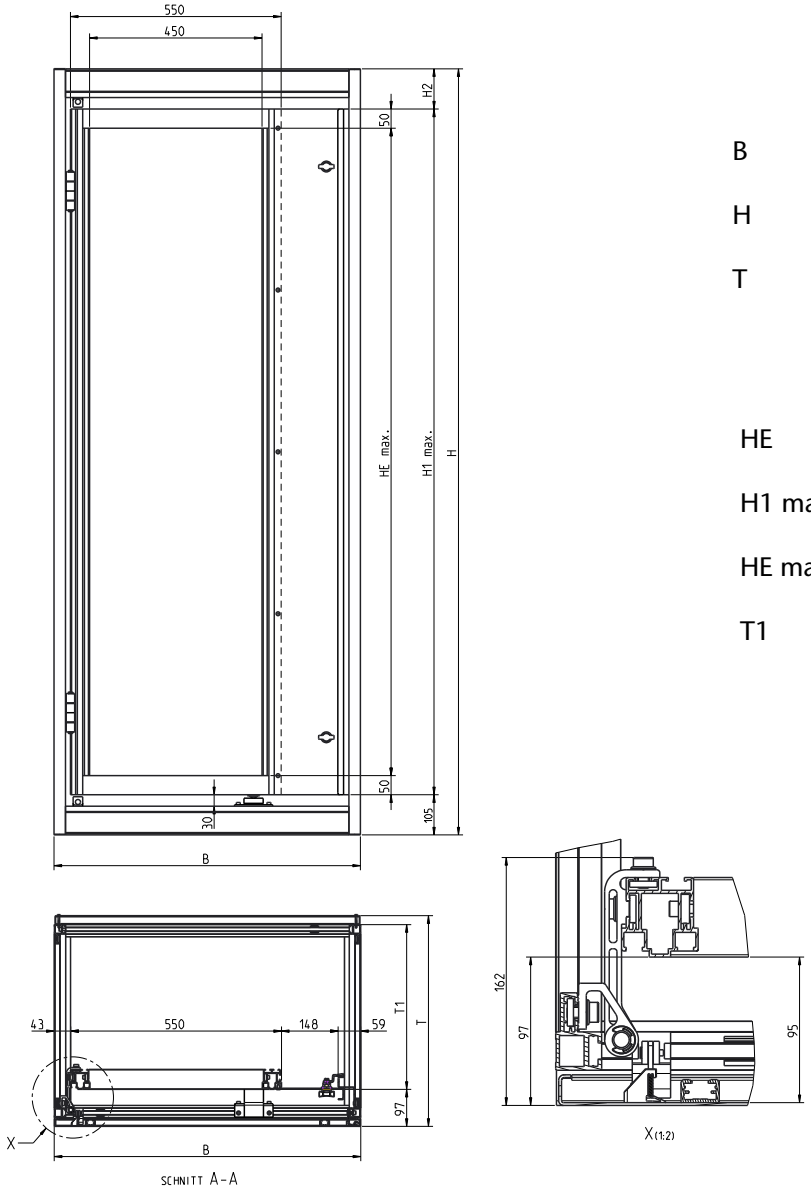

B	Feldbreite
H	Feldhöhe
T	Feldtiefe

HE	Höheneinheit = 44.45mm
H1 max.	H-210 = max. Einbaumasse
HE max.	H1-100 = max. Höheneinheit
T1	max. Einschubtiefe

Feldbreite	B	750	800	850	900
Einschubtiefe max.	T1	360	430	500	560
Feldtiefe min.	T	500	550	650	700

Einbaumasse Typ ANS

Ansicht von vorne

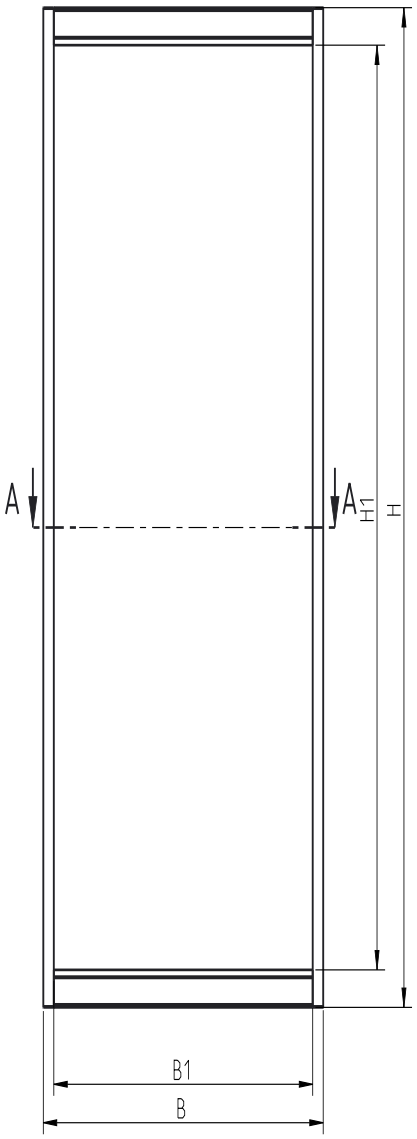

Ansicht von oben

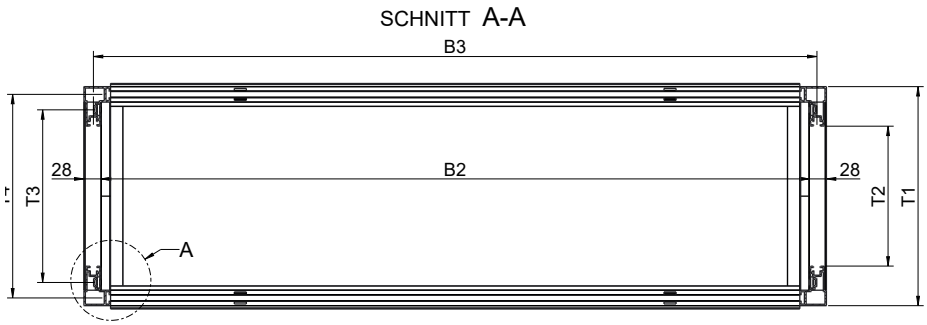

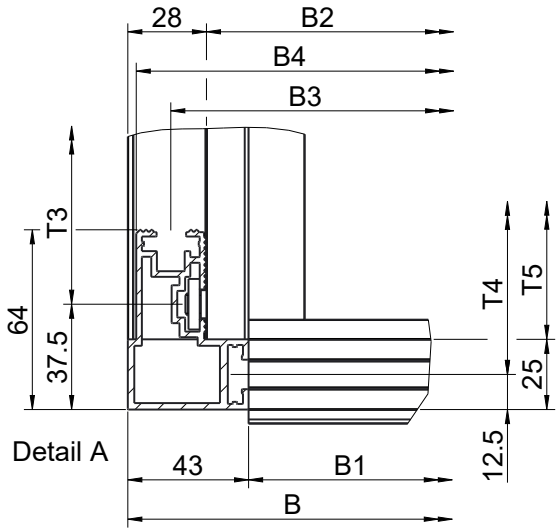

B	Feldbreite
H	Feldhöhe
T	Feldtiefe

B1	B -86 = Lichte Breite
B2	B -56 = max. Einbaumass
B3	B -31 = Einbaumass zur Aufrostung
B4	B -6
H1	H -150 = Lichte Höhe
T1	T -46 = Ständermass ohne Türe und Rückwand
T2	T -174 = Lichte Tiefe
T3	T -121 = Einbaumass zur Aufrostung
T4	T -71= Einbaumass zur Aufrostung
T5	T -96 = Zuschnitt zur Aufrostung

Zusatzprofile, 3. Gleiterebene Eckpfosten

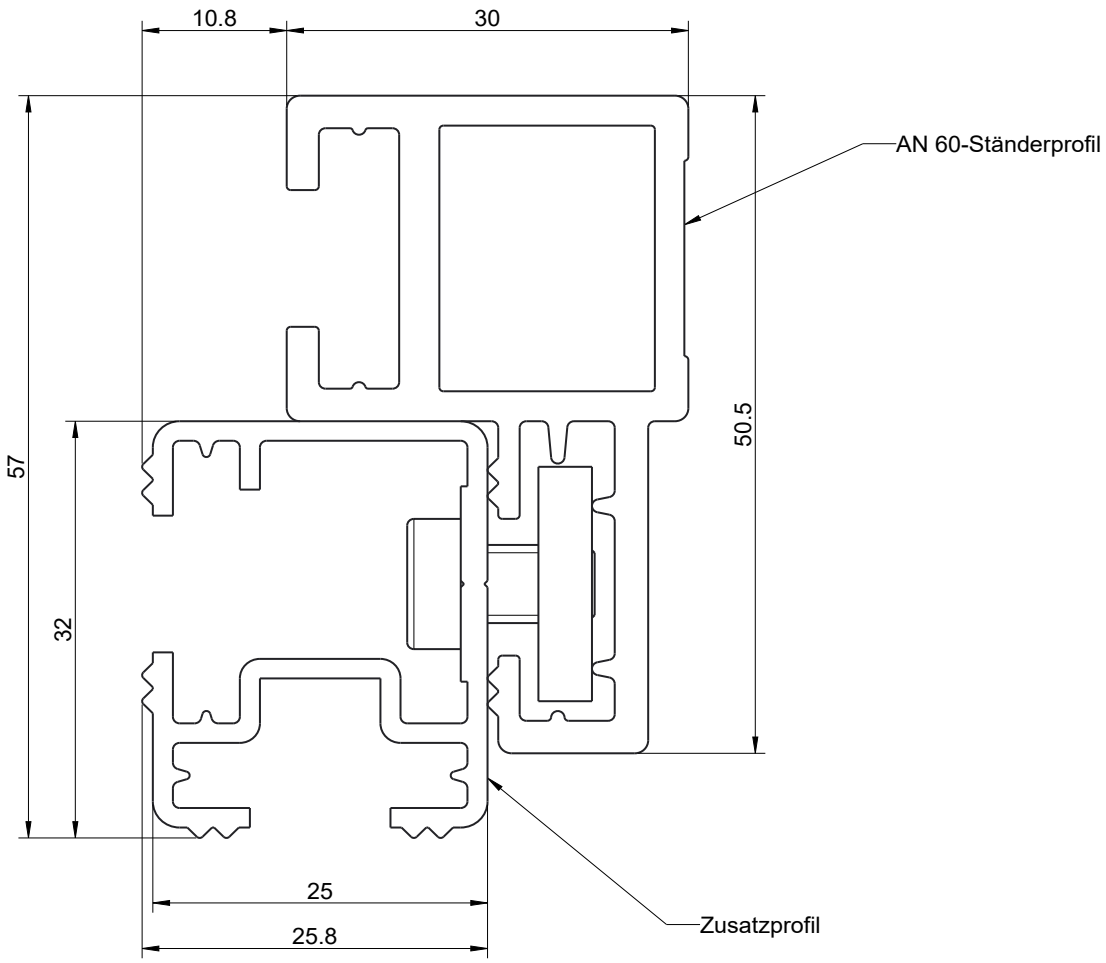

Zulässige Belastungen nach EN 62208

statische Belastung und Anheben Produkt AN

Breite	Tiefe									
	300	350	400	450	500	600	700	800	900	1000
400	600kg									
500										
600										
700										
750										
800										
850										
900										
1000										
1100	400kg									
1150										
1200										
1300										
1400										
1500										
1600										
1700										
1800										
1900										
2000										

- der zulässige Tragseilwinkel für die angegebenen Lasten beträgt 0º
- Bei einem Tragseilwinkel von <60º müssen die vorgegebenen Lasten um den Faktor 3 reduziert werden

Zulässige Belastungen nach EN 62208

statische Belastung und Anheben Produkt ANS

	Tiefe									
Breite	300	350	400	450	500	600	700	800	900	1000
400	**1000kg**									
500										
600										
700										
750										
800										
850										
900										
1000										
1100	**800kg**									
1150										
1200										
1300										
1400										
1500										
1600										
1700										
1800										
1900										
2000										

- der zulässige Tragseilwinkel für die angegebenen Lasten beträgt 0º
- Bei einem Tragseilwinkel von <60º müssen die vorgegebenen Lasten um den Faktor 3 reduziert werden

LAGERFARBEN





Impressum

Herausgeber und für den Inhalt verantwortlich:
Almatec AG
Industriestrasse 12
6170 Schüpfheim
Phone +41 41 485 77-77, Fax-88
info@almatec.com

Haftungsausschluss:
Technische Änderungen vorbehalten.
Änderungen, Irrtürmer und Druckfehler begründen keine Ansprüche auf Schadenersatz.

Es gelten unsere Allgemeinen Geschäftsbedingungen (AGB) ww.almatec.com



Almatec AG
Industriestrasse 12,
6170 Schüpfheim, Switzerland
Phone +41 41 485 77-77, Fax -88
info@almatec.com

Almatec GmbH
Im Löchel 2,
35423 Lich-Eberstadt, Germany
Phone +49 6004 808-0, Fax -149
service@almatec.com

www.almatec.com

KNILL GRUPPE

ALMATEC
KNILL GRUPPE